THOMSON

FR

RK101CD / RK103CD

LECTEUR RADIO FM / MP3 / CD / CASSETTE PORTABLE

MODE D'EMPLOI

LISEZ COMPLÈTEMENT CE MANUEL D'UTILISATION AVANT D'UTILISER CET APPAREIL ET CONSERVEZ CE LIVRET POUR VOUS Y RÉFÉRER ULTÉRIEUREMENT.

Démarrage 2
Avertissements et consignes de sécurité 2
Description des pièces 5
Mise en service de l'appareil 6
Réglage de l'horloge 7
Écouter la radio 8
Utilisation de la fonction Cassette 9
Lecture des CD/MP3 10
Description des boutons de commande 10
Programmation des pistes 11
Lecture de musique au format MP3 11
Prise Jack auxiliaire 12
Spécifications techniques 12
Entretien du produit 12
Protection de l'environnement 13
Informations complémentaires 13
Déclaration de conformité 13

Démarrage

- Sortez l'appareil de la boîte.
- Retirez tous les matériaux d'emballage du produit.
- Placez les matériaux d'emballage dans la boîte ou jetez-les en respectant les consignes de tri sélectif figurant sur l'emballage de l'appareil.

Avertissements et consignes de sécurité

Vous devez avoir lu et compris toutes les instructions avant d'utiliser cet appareil. En cas de dommages dus au non-respect des instructions, la garantie ne s'appliquera pas.

1. Ne retirez jamais le boîtier de cet appareil. Ne démontez jamais le boîtier de ce produit.
2. Ne placez jamais cet appareil sur un autre équipement électrique.
3. Protégez le cordon d'alimentation de façon à éviter de marcher dessus ou de le coincer, particulièrement au niveau des fiches, des prises de courant et du point de sortie de l'appareil. Vérifiez que la tension d'alimentation correspond à la tension indiquée sur la plaque à l'arrière de l'appareil. Lorsque vous débranchez la prise secteur, retirez toujours la fiche de la prise. Ne tirez jamais sur le cordon. Avant de brancher la prise secteur, assurez-vous d'avoir effectué tous les autres branchements.
4. Utilisez uniquement des équipements/accessoires recommandés par le fabricant.
5. Confiez toutes les réparations de l'appareil à des réparateurs qualifiés. Une réparation est nécessaire quand l'appareil a été endommagé d'une quelconque manière, notamment :
   - si le cordon d'alimentation est endommagé ;
   - en cas de déversement de liquide ou d'insertion d'objets dans l'appareil ;
   - en cas d'exposition de l'appareil à la pluie ou à l'humidité ;
   - si l'appareil ne fonctionne pas normalement ;
   - ou si l'appareil est tombé.
6. Ne bloquez jamais les orifices de ventilation.
7. Assurez-vous de disposer d'un espace suffisant autour de l'appareil pour assurer la ventilation.
8. S'assurer que l'appareil soit positionné avant usage sur un endroit stable.
9. Cet appareil doit être utilisé dans un environnement tempéré, à l'abri de la lumière directe du soleil, des flammes nues ou de la chaleur, des appareils de chauffage, des cuisinières ou de tout autre appareil (y compris des amplificateurs) qui génère de la chaleur. Ne

l’installez pas à proximité de sources de chaleur.

10. Les batteries (bloc-batterie ou piles installées) ne doivent pas être exposées à une chaleur excessive, comme les rayons du soleil, un incendie, etc.
11. Débranchez toujours l’appareil avant de le nettoyer. Ne lubrifiez aucune partie de cet appareil. Nettoyez-le avec un chiffon doux. N’utilisez pas de produits abrasifs ni de nettoyants agressifs.
12. Assurez-vous de toujours pouvoir accéder facilement au cordon d’alimentation, à la fiche ou à l’adaptateur, afin de pouvoir débrancher cet appareil de la prise secteur si nécessaire.
13. N’utilisez pas cet appareil à proximité d’un point d’eau. Il ne doit pas entrer en contact avec des gouttes ni des éclaboussures. N’utilisez pas cet appareil dans un environnement humide ou mouillé.
14. Débranchez cet appareil en cas d’orage ou si vous n’allez pas l’utiliser pendant une longue période.
15. Cet appareil peut être utilisé par des enfants âgés de 8 ans et plus, ainsi que par des personnes présentant des capacités physiques, sensorielles ou mentales réduites ou un manque d’expérience et de connaissances, à condition qu’ils soient surveillés ou aient reçu des instructions concernant l’utilisation de l’appareil en toute sécurité et comprennent les risques encourus. Les enfants ne doivent pas jouer avec l’appareil ni avec le cordon (risque d’étranglement). Le nettoyage et l’entretien ne doivent pas être effectués par des enfants sans surveillance.
16. Cet appareil doit être alimenté uniquement en très basse tension de sécurité correspondant au marquage figurant sur l’appareil.
17. La batterie doit être retirée de l’appareil avant de le mettre au rebut. L’appareil doit être débranché de l’alimentation lorsque vous retirez la batterie.
18. Cet appareil fonctionne avec un laser de classe 1.

Le symbole de l'éclair dans un triangle équilatéral avertit les utilisateurs de la présence, à l'intérieur de l'appareil, de tensions électriques dangereuses non isolées suffisamment puissantes pour présenter un risque d'électrocution.

Le point d'exclamation dans un triangle indique la présence de consignes importantes relatives au fonctionnement et à l'entretien (réparation) dans la documentation accompagnant l'appareil.

Les appareils portant ce symbole fonctionnent avec un « laser de classe 1 » pour la lecture du CD. Les interrupteurs de sécurité intégrés servent à éviter que l'utilisateur ne soit exposé à une lumière laser dangereuse, invisible à l'œil humain, lorsque le compartiment CD est ouvert.
Ces interrupteurs de sécurité ne doivent être contournés ni modifiés d'aucune manière ; autrement, il existe un risque d'exposition au rayon laser.

Matériau de classe II	
Courant continu	
Courant alternatif	
Pour une utilisation à l'intérieur uniquement	

Enfants et personnes fragiles

AVERTISSEMENT : Ne laissez pas les jeunes enfants jouer avec les matériaux d'emballage. Il y a un risque de suffocation !

- Afin d'assurer la sécurité de vos enfants, veuillez conserver tous les emballages (sacs en plastique, boîtes, polystyrène, etc.) hors de leur portée.

Description des pièces

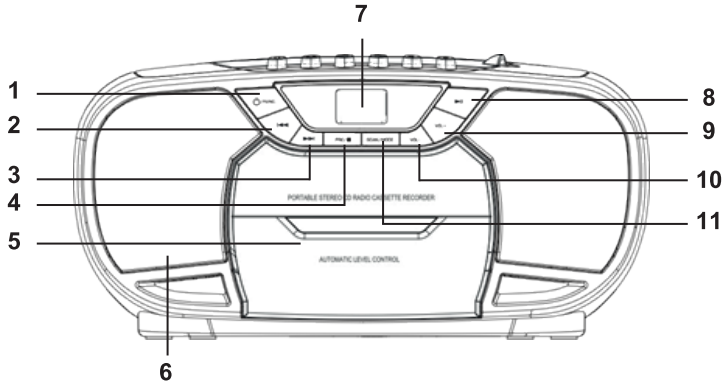

1. Bouton MARCHE/ARRÊT / FONCTION
2. Bouton PISTE PRÉCÉDENTE / RECULER
3. Bouton PISTE SUIVANTE / AVANCER
4. Bouton PROGRAMME / DOSSIER / STOP
5. Compartiment à cassette
6. Haut-parleur
7. Écran d’affichage
8. Bouton HORLOGE / LECTURE / PAUSE
9. Bouton VOLUME+
10. Bouton VOLUME-
11. Bouton SCAN / MODE

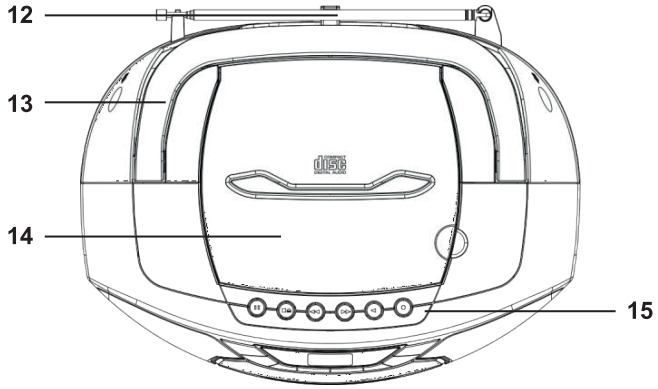

12. Antenne télescopique FM
13. Poignée
14. Compartiment à CD
15. Boutons de fonction pour la lecture d’une cassette

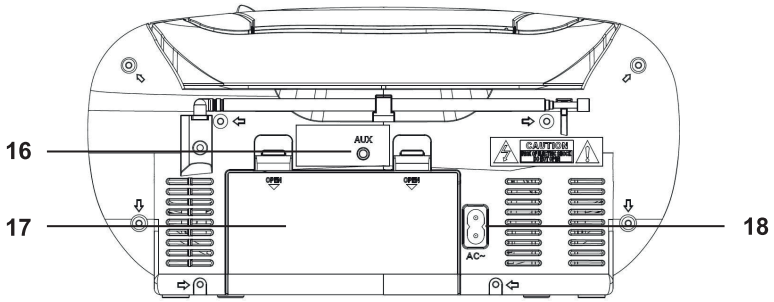

16. Prise jack auxiliaire
17. Compartiment à piles
18. Entrée d'alimentation

Mise en service de l'appareil

- Choisissez un emplacement approprié pour l'installation de l'appareil : une surface sèche, plane et non glissante sur laquelle il sera facile de l'utiliser.
- Veillez à ce qu'il y ait une ventilation suffisante pour utiliser l'appareil.
- Retirez le film de protection de l'écran s'il est présent.

Alimentation

- Assurez-vous que la tension est identique à celle indiquée sur la plaque signalétique du modèle.
- Déroulez et branchez le câble d'alimentation fourni (vérifiez à l'intérieur du compartiment à piles si nécessaire) à l'entrée d'alimentation située à l'arrière de la machine et à une prise de courant correctement installée.

Insertion des piles (non fournies)

1. Ouvrez le couvercle du compartiment à piles.
2. Insérez 6 piles de type LR14 (format « C ») 1,5 V. Veillez à ce que la polarité soit correcte (vérifiez les indications au fond du compartiment à piles) !
3. Refermez ensuite le couvercle du compartiment à piles.

AVERTISSEMENT CONCERNANT LES PILES :

Ce produit contient une pile ou des piles

- Utilisez les piles correctement afin d'éviter toute blessure ou un incendie causé par une fuite, une surchauffe, une explosion, une érosion ou tout autre dommage.
- Conservez et tenez les piles neuves et usagées hors de portée des enfants ou de toute personne vulnérable. Si le compartiment à pile(s) ne se fermait plus correctement, arrêtez d'utiliser le produit.
- Si le liquide d'une pile alcaline entre en contact avec la peau et/ou les yeux, rincez-les immédiatement à l'eau claire et consultez un médecin. Si une fuite de liquide de pile alcaline se produit, essuyez le liquide avec un chiffon et remplacez la pile avec une nouvelle. N'avalez pas la/les piles. Si une pile est avalée, elle peut provoquer de graves brûlures

internes en 2 heures à peine et causer la mort. Si les piles sont avalées, contacter immédiatement un centre anti-poison et consultez un médecin.

- Utilisez des piles AA Ni-MH, alcalines ou au lithium.
- Ne chargez pas ces piles. Le chargement de piles non rechargeables entraîne des émissions de gaz et/ou de chaleur pouvant provoquer des explosions et/ou des incendies.
- N'utilisez pas différents types de piles ou des piles neuves et anciennes en même temps.
- Insérez les piles selon la polarité (+ et –) correcte.
- Ne mettez pas en contact les mêmes pôles des piles.
- Retirez rapidement les piles épuisées. Risque d'explosion de la pile si celle-ci n'est pas correctement remplacée ou si l'appareil n'est pas utilisé durant un certain temps. Remplacez la pile avec un modèle identique ou équivalent.
- Les piles (ou bloc de piles ou batterie) ne doivent pas être exposées à une chaleur excessive, comme la lumière du soleil, le feu, etc.
- Ne chauffez pas les piles et ne les jetez pas au feu ou dans l'eau.
- Ne retirez pas les piles avec des pinces métalliques et n'utilisez pas d'objet métallique tel que la pointe d'un stylo ou des pinces. Évitez de déformer, d'écraser et de perforer les piles.
- Ne démontez pas les piles.
- Couvrez les extrémités des piles avec du ruban afin d'éviter les explosions et la combustion lorsque vous devez les mettre au rebut.
- Veillez au respect de l'environnement lors de la mise au rebut des piles
- Ne jetez pas les piles avec les déchets ménagers ordinaires.
- Lors de la mise au rebut des piles, veillez à respecter la réglementation locale en vigueur en matière de mise au rebut.

Mise en marche / à l'arrêt de l'appareil

- Appuyez sur le bouton « MARCHE/ARRÊT / FONCTION » pour allumer l'appareil.
- Pour éteindre l'appareil, appuyez sur le bouton « MARCHE/ARRÊT / FONCTION » pendant environ 3 secondes.

Réglage de l'horloge

L'appareil doit être en veille pour régler l'horloge.

1. Appuyez sur le bouton « HORLOGE / LECTURE / PAUSE » pendant environ 2 secondes.
2. Utilisez les boutons « PISTE SUIVANTE / AVANCER » et « PISTE PRÉCÉDENTE / RECULER » pour choisir le format de l'heure « 12 / 24 h ».
3. Appuyez sur le bouton « HORLOGE / LECTURE / PAUSE » pour confirmer le format.
4. Les chiffres des heures se mettent à clignoter. Utilisez les boutons « PISTE SUIVANTE / AVANCER » et « PISTE PRÉCÉDENTE / RECULER » pour régler les heures en conséquence.
5. Appuyez sur le bouton « HORLOGE / LECTURE / PAUSE » pour confirmer l'heure.
6. Les chiffres des minutes se mettent à clignoter. Utilisez les boutons « PISTE SUIVANTE / AVANCER » et « PISTE PRÉCÉDENTE / RECULER » pour régler les minutes en conséquence.

7. Utilisez les boutons « PISTE SUIVANTE / AVANCER » et « PISTE PRÉCÉDENTE / RECULER » pour régler les minutes en conséquence.
8. Appuyez sur le bouton « HORLOGE / LECTURE / PAUSE » pour confirmer les minutes.

REMARQUE

- **Le réglage de l'horloge est effacé en cas de coupure de courant.**
- **Appuyez sur le bouton « HORLOGE / LECTURE / PAUSE » et maintenez-le enfoncé pendant le fonctionnement de l'appareil pour afficher brièvement l'heure.**

Écouter la radio

- Sélectionnez le mode RADIO à l'aide du bouton « MARCHE/ARRÊT / FONCTION », jusqu'à ce que le message « rAd » s'affiche à l'écran.
- Deux possibilités vous sont offertes pour rechercher et programmer des stations de radio.

Recherche automatique

- Appuyez sur le bouton « SCAN / MODE » pendant environ 3 secondes. L'appareil recherche des stations de radio sur toute la bande de fréquences. Toutes les stations trouvées seront programmées de la plus basse à la plus haute fréquence.

IMPORTANT : Toutes les stations de radio déjà programmées seront remplacées.

Recherche manuelle de stations de radio

- Appuyez brièvement sur les boutons « PISTE SUIVANTE / AVANCER » ou « PISTE PRÉCÉDENTE / RECULER », jusqu'à ce que vous ayez trouvé la station de radio recherchée. Si vous maintenez l'un des boutons enfoncés, l'appareil cherchera la station de radio précédente ou la suivante, en fonction du bouton.

Stations programmées

Programmation automatique

1. Appuyez sur le bouton « SCAN / MODE » de l'appareil pendant environ 2-3 secondes pour lancer le processus de programmation automatique.
2. L'écran affiche les numéros des emplacements en mémoire ; les stations de radio sont alors automatiquement programmées aux numéros en mémoire (Remarque : pour chaque numéro en mémoire, une station sera programmée durant le processus de programmation automatique). Dès lors que toutes les stations ont été programmées automatiquement,
3. Appuyez sur le bouton « PROGRAMME / DOSSIER / STOP », l'écran affiche « PrE » puis appuyez sur « PISTE SUIVANTE / AVANCER » ou « PISTE PRÉCÉDENTE / RECULER » pour choisir parmi les stations programmées.

Programmation manuelle

1. Utilisez la méthode de « Recherche manuelle de stations de radio » ci-dessus pour choisir la station de radio que vous souhaitez.
2. Appuyez sur le bouton « SCAN / MODE ». Les mentions « P01 » (emplacement en mémoire) et « PROG » s'affichent à l'écran.

3. Utilisez les boutons « PISTE SUIVANTE / AVANCER » et « PISTE PRÉCÉDENTE / RECULER » pour sélectionner l'emplacement au sein de la mémoire (P01 - P30) de votre choix, puis appuyez sur le bouton « SCAN / MODE » pour valider.
4. La station de radio souhaitée sera enregistrée à l'emplacement choisi.
5. Appuyez sur le bouton « PROGRAMME / DOSSIER / STOP », l'écran affiche « PrE » puis appuyez sur « PISTE SUIVANTE / AVANCER » ou « PISTE PRÉCÉDENTE / RECULER » pour choisir parmi les stations programmées.

Utilisation de la fonction Cassette

Lecture des cassettes

1. Sélectionnez le mode Cassette en appuyant sur le bouton « MARCHE/ARRÊT / FONCTION », jusqu'à ce que la mention « tAPE » s'affiche.
2. Appuyez sur le bouton STOP/ÉJECTION pour ouvrir le compartiment à cassette.
3. Insérez une cassette audio enregistrée dans le compartiment à cassette en veillant à orienter le côté ouvert avec la bande vers le haut et la face que vous souhaitez écouter vers l'avant (bobine pleine à droite). Puis refermez le compartiment à cassette.
4. Appuyez sur le bouton LECTURE pour écouter la cassette.
5. Appuyez sur le bouton STOP/ÉJECTION pour arrêter la lecture.
6. À l'aide des boutons fléchés, faites avancer la bande ou rembobinez-la. Pour rappel, F.FWD = avance, RWD = retour.
7. Appuyez toujours sur le bouton STOP/ÉJECTION avant de changer de sens ou pour arrêter la cassette. Cela évite d'endommager l'appareil et la cassette.
8. Si vous appuyez à nouveau sur le bouton STOP/ÉJECTION, la trappe du compartiment à cassette s'ouvre.
9. Pour interrompre brièvement la lecture, appuyez sur le bouton PAUSE. Appuyez de nouveau afin de poursuivre la lecture.

Enregistrement des cassettes

1. Insérez une cassette audio en veillant à placer la face sur laquelle vous souhaitez effectuer l'enregistrement vers l'avant (bobine pleine à droite).
2. Vérifiez que la cassette n'est pas protégée contre la copie (la languette de protection contre la copie située en haut à droite, côté étroit, de la cassette ne doit pas avoir été retirée).
3. Sélectionnez la source à partir de laquelle vous souhaitez effectuer l'enregistrement à l'aide du bouton de fonction, puis lancez la lecture à partir de cette source si nécessaire. La source sonore que vous écoutez est celle à partir de laquelle l'enregistrement est réalisé. Le niveau sonore de l'enregistrement est contrôlé automatiquement. Le réglage du volume ne modifie pas l'enregistrement.
4. Veuillez appuyer sur le bouton « ENREGISTREMENT » (le bouton de LECTURE s'enfonce automatiquement en même temps).
5. L'enregistrement commence. Tous les enregistrements précédents sont automatiquement effacés.
6. L'enregistrement peut être interrompu brièvement à l'aide du bouton PAUSE, ou arrêté à l'aide du bouton STOP/ÉJECTION.

Lecture des CD/MP3

1. Sélectionnez le mode CD en appuyant sur le bouton « MARCHE/ARRÊT / FONCTION », jusqu'à ce que la mention « CD » s'affiche.
2. Ouvrez le compartiment à CD en soulevant le couvercle, à l'aide de l'encoche.
3. Placez un CD audio, face imprimée vers le haut, sur le cône central de manière à ce que le CD s'enclenche correctement, puis refermez le couvercle du compartiment à CD.
4. Au bout de quelques secondes, le nombre total de chansons/pistes s'affiche à l'écran.
5. La lecture du CD débute à partir du premier titre.
6. Pour retirer le CD, appuyez sur le bouton « PROGRAMME / DOSSIER / STOP », ouvrez le compartiment CD et retirez avec précaution le CD.
7. Veillez toujours à garder le compartiment à CD fermé.

Description des boutons de commande

LECTURE / PAUSE

- À l'aide de ce bouton, vous pouvez brièvement interrompre puis reprendre la lecture. L'écran affiche en clignotant le temps de lecture écoulé. Appuyez de nouveau afin de poursuivre la lecture.

PISTE SUIVANTE & PISTE PRÉCÉDENTE

- Appuyez brièvement sur le bouton « PISTE SUIVANTE / AVANCER » pour accéder à la piste suivante.
- Appuyez brièvement sur le bouton « PISTE PRÉCÉDENTE / RECULER » pour accéder à la piste précédente.
- Si le bouton est maintenu enfoncé, l'appareil fait défiler les pistes.

STOP

- La lecture est arrêtée.

DOSSIER

- Durant la lecture de musique au format MP3, appuyez longuement sur « PROGRAMME / DOSSIER / STOP », l'écran affiche la mention « FOLd », appuyez ensuite sur « PISTE SUIVANTE / AVANCER » ou « PISTE PRÉCÉDENTE / RECULER » afin de sélectionner le dossier voulu.

MODE

- Lorsque la lecture est à l'arrêt, cette fonction permet de programmer un ordre de lecture (reportez-vous à la section dédiée à la Programmation des pistes).

Pendant la lecture d'un CD audio, appuyez sur le bouton « SCAN / MODE » :

1. Un appui = la piste en cours se répète en continu. Le symbole « REP » s'affiche à l'écran.
2. Deux appuis = l'intégralité du CD se répète en continu. Le symbole « REP ALL » s'affiche à l'écran.
3. Trois appuis = toutes les pistes sont lues de manière aléatoire. Le symbole « RAND » s'affiche à l'écran.
4. Quatre appuis = l'ensemble des fonctions sont annulées. Retour au mode de lecture normal.

Pendant la lecture de musique au format MP3, appuyez sur le bouton « SCAN / MODE » :

1. Un appui = la piste en cours se répète en continu. Le symbole « REP » s'affiche à l'écran.
2. Deux appuis = le dossier sélectionné se répète en continu. Le symbole « REP ALBUM » s'affiche à l'écran. Trois appuis = toutes les pistes se répètent en continu. Le symbole « REP ALL » s'affiche à l'écran.
3. Quatre appuis = toutes les pistes sont lues de manière aléatoire. Le symbole « RAND » s'affiche à l'écran.
4. Cinq appuis = l'ensemble des fonctions sont annulées. La lecture reprend normalement.

Programmation des pistes

Cette fonction permet de programmer un ordre de lecture des pistes.

1. Appuyez sur le bouton « PROGRAMME / DOSSIER / STOP ».
2. Appuyez sur le bouton « SCAN / MODE ». Les mentions « P01 » (emplacement au sein de la mémoire) et « PROG » s'affichent à l'écran. Utilisez les boutons « PISTE SUIVANTE / AVANCER » et « PISTE PRÉCÉDENTE / RECULER » pour sélectionner la piste souhaitée, puis appuyez à nouveau sur le bouton « SCAN / MODE ». L'écran affiche alors « P02 ».
3. Utilisez les boutons « PISTE SUIVANTE / AVANCER » et « PISTE PRÉCÉDENTE / RECULER » pour sélectionner la piste suivante, puis appuyez à nouveau sur le bouton « SCAN / MODE ». Répétez la procédure jusqu'à ce que vous ayez sélectionné toutes les pistes voulues.

REMARQUE : Dès lors que le nombre maximum de pistes pouvant être programmé a été atteint, la mention « FUL » clignote à l'écran.

4. Appuyez sur le bouton « HORLOGE / LECTURE / PAUSE ». La lecture débute. La notification « PROG » s'affiche également à l'écran.
5. Appuyez une fois sur le bouton pour interrompre la lecture tout en conservant la programmation.
6. Pour reprendre la lecture de la programmation, appuyez sur « HORLOGE / LECTURE / PAUSE ».
7. Pour supprimer la programmation, appuyez deux fois sur le bouton « PROGRAMME / DOSSIER / STOP ». La notification « PROG » disparaît de l'écran.

Lecture de musique au format MP3

Avec cet appareil, il est possible de lire des titres au format MP3. L'appareil prend également en charge tous les types de CD standards : CD, CD-RW, CD-R.

Cet appareil est capable de lire des CD MP3. Jusqu'à 99 pistes peuvent être compressées et stockées sur ce type de CD. Votre appareil détecte automatiquement les CD MP3 (le nombre total de pistes et de titres MP3 apparaît alors à l'écran).

Si vous souhaitez lire l'un de ces CD, procédez comme indiqué au paragraphe « Lecture des CD/MP3 ». Pour effectuer une programmation des titres à lire, suivez la procédure au paragraphe « Programmation des pistes ».

Prise Jack auxiliaire

Grâce à cette prise, vous pouvez également écouter ce qui est diffusé par d'autres appareils tels que les lecteurs MP3, lecteurs CD, etc. par le biais des haut-parleurs.

1. Veuillez alors relier l'appareil périphérique à l'aide d'une prise jack stéréo de 3,5 mm à la prise jack auxiliaire (AUX-IN).
2. Sélectionnez le mode AUX-IN à l'aide du bouton « FONCTION », jusqu'à ce que la mention « AU » s'affiche à l'écran.
3. Vous entendrez ce qui est diffusé par l'appareil périphérique dans les haut-parleurs. Vous pouvez régler le volume à l'aide des boutons « VOLUME+ » et « VOLUME- ». Les boutons de la fonction CD ne sont alors pas fonctionnels.
4. Pour connaître le reste de la procédure, veuillez consulter le mode d'emploi de la source périphérique.

REMARQUE : Réglez le volume de l'appareil périphérique à un niveau adéquat.

Spécifications techniques

- Tuner analogique FM
- Lecteur CD
- Lecteur/enregistreur de cassettes
- Affichage rétro-éclairé
- AUX-IN 3.5mm
- Antenne télescopique
- Alimentation secteur 220V ou piles 6 x 1.5V (LR14) (non fournies)

Entretien du produit

- Débranchez toujours la fiche de la prise avant de nettoyer l'appareil.
- Les éventuelles marques présentes sur la surface de l'appareil peuvent être essuyées avec un chiffon légèrement humide sans aucun additif.
- En cas de ratés ou d'interruptions pendant la lecture du CD, ou si le CD n'est pas lu du tout, il est possible que sa face inférieure doive être nettoyée. Avant la lecture, essuyez le disque du centre vers l'extérieur avec un chiffon doux.

AVERTISSEMENT : N'immergez pas l'appareil dans l'eau.

Protection de l’environnement

Votre produit a été conçu et fabriqué avec des matériaux et composants de grande qualité, qui peuvent être recyclés et réutilisés.
Il convient d’attirer l’attention sur les aspects environnementaux de l’élimination des batteries et des piles.

Lorsque ce symbole d’une poubelle barrée sur roues se trouve sur un produit, cela signifie que le produit est couvert par la Directive Européenne 2002/96/CE. Veuillez vous informer du système local de collecte séparée pour les produits électriques et électroniques. Veuillez agir selon les règles locales et ne jetez pas vos anciens produits avec les ordures ménagères. En assurant l’élimination de ce produit, vous aidez également à prévenir les conséquences potentiellement négatives pour l’environnement et la santé humaine.

Informations complémentaires

- Afin d’économiser de l’énergie, lorsque l’appareil n’émet aucune sortie sonore pendant un certain temps, il se mettra automatiquement en mode de veille. Il peut alors être remis en marche en utilisant à nouveau le bouton d’alimentation
- THOMSON est une marque déposée de TECHNICOLOR SA ou de ses filiales utilisée sous licence par Bigben Interactive.

Déclaration de conformité

- Par la présente Bigben Interactive déclare que l’équipement radioélectrique du type RK101CD et RK103CD est conforme à la directive 2014/53/UE. Le texte complet de la déclaration UE de conformité est disponible à l’adresse internet suivante: https://www.bigben.fr/support

Fabriqué en Chine
Fabriqué par BIGBEN INTERACTIVE SA
396, Rue de la Voyette
CRT2 – FRETIN
CS 90414
59814 LESQUIN Cedex - France
www.bigben.eu

Fabricant : Bigben Interactive FRANCE
396, Rue de la Voyette, C.R.T. 2, Fretin,
CS90414 - 59814 Lesquin Cedex, France
Bigben Interactive DEUTSCHLAND GmbH
Walter Gropius Str. 28, 50126 Bergheim, Deutschland
Bigben Interactive Belgium s.a./n.v.
Waterloo Office Park / Bâtiment H
Drève Richelle 161 bte 15 1410 Waterloo, Belgium
Bigben Interactive NEDERLAND b.v.
´s-Gravelandseweg 80, 1217 EW Hilversum, Nederland
Bigben Interactive SPAIN S.L.
C/ Musgo 5, 2ª planta, 28023 Madrid, Spain
Bigben Interactive ITALIA s.r.l
Corso Sempione 221, 20025 Legnano - MI, Italia
FABRIQUÉ EN CHINE / MADE IN CHINA

HOTLINE
FRANCE, du lundi au vendredi (sauf jours fériés) :
9h00-18h00 ou support.thomson@bigben.fr
N°Cristal 09 69 39 79 59
APPEL NON SURTAXE
DEUTSCHLAND, Montag bis Freitag von
09:00 bis 18:00 Uhr (außer an Feiertagen)
Tel.: 02271-9047997
Mail: support@bigben-interactive.de
BELGIQUE, customerservice@bigben-interactive.be
NEDERLAND, customerservice@bigben-interactive.nl
ESPAÑA, sat@bigbenespana.es
ITALIA, support@bigbeninteractive.it

www.bigben.eu

THOMSON

EN

RK101CD / RK103CD

PORTABLE FM RADIO/MP3/CD/ CASSETTE PLAYER

OPERATING INSTRUCTIONS

READ THIS USER MANUAL IN FULL BEFORE USING THIS DEVICE AND KEEP THIS BOOKLET FOR FUTURE REFERENCE.

Getting started 16
Warnings and safety instructions 16
Description of parts 19
Setting up the device for use 20
Setting the clock 21
Listening to the radio 22
Using the Cassette function 23
Playing CDs/MP3s 23
Description of the control buttons 24
Programming tracks 24
Playing music in MP3 format 25
Auxiliary jack 25
Technical specifications 26
Product maintenance 26
Care of the environment 26
Additional information 26
Declaration of conformity 27

Getting started

- Take the device out of the box.
- Remove all packaging materials from the product.
- Place the packaging materials in the box or dispose of them according to the recycling instructions on the packaging of the device.

Warnings and safety instructions

You must read and understand all instructions before using this device. In the event of damage due to failure to follow the instructions, the guarantee will not apply.

1. Never remove the casing from this device. Never disassemble the casing of this product.
2. Never place this device on top of other electrical equipment.
3. Protect the power cord from being walked on or pinched, particularly at plugs, sockets and the point where they come out from the device. Check that the supply voltage corresponds to the voltage shown on the plate on the back of the device. When disconnecting the mains plug, always remove the plug from the socket. Never pull on the cord. Before plugging into the power outlet, make sure you have made all the other connections.
4. Use only equipment/accessories recommended by the manufacturer.
5. Leave all repairs to the device to qualified repairers. Repair is necessary when the device has been damaged in any way, including:
   - if the power cord is damaged;
   - in the event of a liquid spill or objects being inserted into the device;
   - if the device is exposed to rain or humidity;
   - if the device does not operate normally;
   - or if the device has been dropped.
6. Never block the ventilation holes.
7. Make sure you have sufficient space around the device for ventilation.
8. Make sure that the device is positioned on a stable surface before use.
9. This device should be used in a temperate environment, away from direct sunlight, naked flames or heat, heaters, stoves or any other device (including amplifiers) that generate heat. Do not install it near heat sources.
10. The batteries (battery pack or installed batteries) must not be exposed to excessive heat, such as sunlight, fire, etc.
11. Unplug the device before cleaning it. Do not lubricate any part of this device. Clean it with

a soft cloth. Do not use abrasives or aggressive cleaners.

12. Make sure you always have easy access to the power cord, plug or adapter, so that you can unplug this device from the mains outlet if necessary.
13. Do not use this device near a water point. It must not come into contact with drops or splashes. Do not use this device in a humid or wet environment.
14. Unplug this device during lightning storms or when unused for long periods of time.
15. This device can be used by children aged 8 years and over, as well as by people with reduced physical, sensory or mental capacities or a lack of experience and knowledge, provided they are supervised or have received instructions on how to use the device safely and understand the risks involved. Children must not play with the device or cord (risk of strangulation). Cleaning and user maintenance must not be carried out by children without supervision.
16. This device must only be supplied with very low safety voltage corresponding to the marking on the device.
17. The battery must be removed from the device before it is disposed of. The device must be unplugged from the power supply when you remove the battery.
18. This device operates with a class 1 laser.

The lightning bolt symbol in an equilateral triangle alerts users to the presence of dangerous uninsulated electrical voltages inside the device that are strong enough to present a risk of electric shock.

The exclamation mark in a triangle indicates the presence of important instructions for operation and maintenance (repair) in the documentation that accompanies the device.

Devices bearing this symbol operate with a “class 1 laser” for CD playback. The built-in safety switches serve to prevent the user from being exposed to dangerous laser light, which is invisible to the human eye, when the CD compartment is opened.
These safety switches must not be bypassed or modified in any way; Otherwise, there is a risk of exposure to the laser beam.

Class II material	
Direct current	
Alternating current	
For indoor use only	

Children and vulnerable people

WARNING: Do not allow young children to play with the packaging materials. There is a risk of suffocation!

- To ensure the safety of your children, please keep all packaging (plastic bags, boxes, polystyrene, etc.) out of their reach.

Description of parts

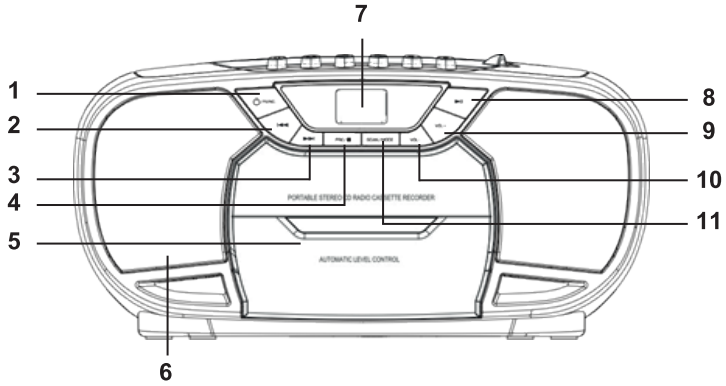

1. ON/OFF/FUNCTION button
2. PREVIOUS TRACK/REWIND button
3. NEXT TRACK/FAST FORWARD button
4. PROGRAM/FOLDER/STOP button
5. Cassette compartment
6. Speaker
7. Display screen
8. CLOCK/PLAY/PAUSE button
9. VOLUME+ button
10. VOLUME- button
11. SCAN/MODE button

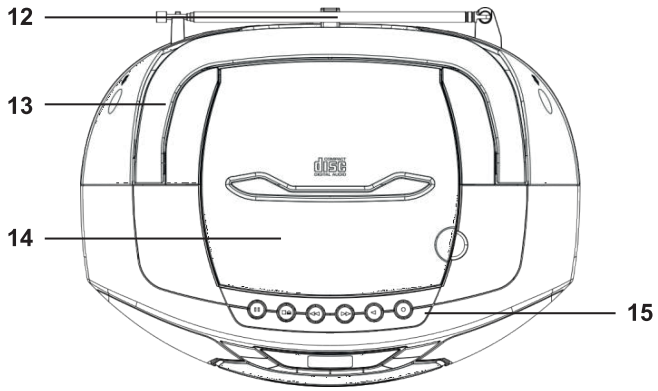

12. Telescopic FM antenna
13. Handle
14. CD compartment
15. Function buttons for tape playback

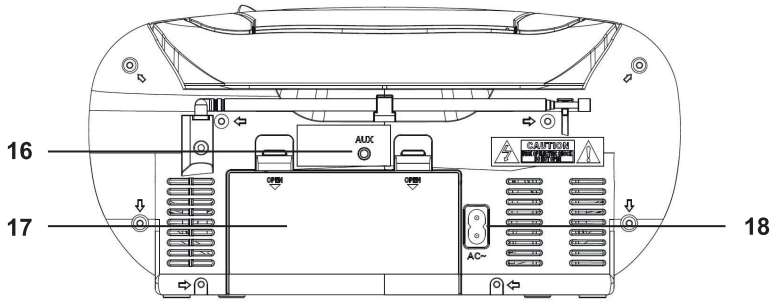

16. Auxiliary jack
17. Battery compartment
18. Power input

Setting up the device for use

- Choose a suitable location to set up the device: a dry, flat, non-slip surface that is easy to use.
- Ensure that there is sufficient ventilation when using the device.
- Remove the protective film from the screen if it is present.

Power supply

- Make sure that the voltage is the same as that indicated on the model's rating plate.
- Unwind and connect the power cord provided (check inside the battery compartment, if necessary) to the power input at the back of the machine and to a properly installed power socket.

Inserting the batteries (not included)

1. Open the battery compartment cover.
2. Insert 6 LR14 ("C" size) 1.5 V batteries. Make sure that the polarity is correct (check the markings on the bottom of the battery compartment)!
3. Then close the battery compartment cover.

BATTERY WARNING:

This product contains a battery or batteries

- Use the batteries correctly to avoid injury or fire caused by leakage, overheating, explosion, erosion or other damage.
- Store and keep new and used batteries out of the reach of children or other vulnerable people. If the battery compartment does not close properly, stop using the product.
- If the liquid from an alkaline battery comes into contact with your skin and/or eyes, immediately rinse them with clean water and seek medical attention. If alkaline battery fluid leaks, wipe off the fluid with a cloth and replace the battery with a new one. Do not swallow the battery(ies). If swallowed, a button cell battery can cause severe internal burns in 2 hours and can cause death. If the batteries are swallowed, contact a poison centre immediately and seek medical attention.

- Use AA Ni-MH, alkaline or lithium batteries.
- Do not recharge these batteries. Charging non-rechargeable batteries causes gas and/or heat emissions that can lead to explosions and/or fires.
- Do not use different types of batteries or old batteries and new batteries together.
- Insert the batteries according to the correct polarity (+ and -).
- Do not let the same poles of the batteries touch each other.
- Remove spent batteries promptly. Risk of the battery exploding if it is not properly replaced or if the device is not used for a long time. Replace the battery with the same or equivalent model.
- Batteries (or battery pack or battery) must not be exposed to excessive heat, such as sunlight, fire, etc.
- Do not heat the batteries or throw them into fire or water.
- Do not remove batteries with metal tongs or use metal objects such as the tip of a pen or pliers. Avoid deforming, crushing or puncturing the batteries.
- Do not dismantle the batteries.
- Cover the ends of batteries with tape to prevent explosion and combustion when disposing of them.
- Please dispose of batteries in an environmentally friendly manner
- Do not dispose of batteries with ordinary household waste.
- When disposing of batteries, please ensure that you comply with local regulations on battery disposal.

Switching the appliance on/off

- Press the “ON/OFF/FUNCTION” button to turn the unit on.
- To switch off the device, press and hold the “ON/OFF/FUNCTION” button for about 3 seconds.

Setting the clock

The device must be in standby mode to set the clock.

1. Press the “CLOCK/PLAY/PAUSE” button for about 2 seconds.
2. Use the “NEXT TRACK/FAST FORWARD” and “PREVIOUS TRACK/REWIND” buttons to select the “12/24 hour” time format.
3. Press the “CLOCK/PLAY/PAUSE” button to confirm the format.
4. The hour digits will start flashing. Use the “NEXT TRACK/FAST FORWARD” and “PREVIOUS TRACK/REWIND” buttons to set the hour accordingly.
5. Press the “CLOCK/PLAY/PAUSE” button to confirm the hour.
6. The minute digits will start flashing. Use the “NEXT TRACK/FAST FORWARD” and “PREVIOUS TRACK/REWIND” buttons to set the minutes accordingly.
7. Use the “NEXT TRACK/FAST FORWARD” and “PREVIOUS TRACK/REWIND” buttons to set the minutes accordingly.
8. Press the “CLOCK/PLAY/PAUSE” button to confirm the minutes.

NOTE

- **The clock setting is cleared in the event of a power failure.**
- **Press and hold the "CLOCK/PLAY/PAUSE" button during operation to briefly display the time.**

Listening to the radio

- Select RADIO mode using the "ON/OFF/FUNCTION" button until "rAd" appears on the display.
- There are two ways to search for and save radio stations.

Automatic search

- Press the "SCAN/MODE" button for about 3 seconds. The unit will search the entire frequency band for radio stations. All the stations found will be stored from the lowest to the highest frequency.

IMPORTANT: All previously stored radio stations will be replaced.

Manual search for radio stations

- Briefly press the "NEXT TRACK/FAST FORWARD" or "PREVIOUS TRACK/REWIND" buttons until you find the desired radio station. If you press and hold either button, the unit will search for the previous or next radio station, depending on the button.

Programmed stations

Automatic programming

1. Press the "SCAN/MODE" button on the unit for about 2-3 seconds to start the automatic programming process.
2. The display will show the memory location numbers, and the radio stations will be automatically programmed to the numbers saved in the memory (Note: For each number saved in the memory, one station will be programmed during the automatic programming process). Once all the stations have been automatically programmed,
3. Press the "PROGRAM/FOLDER/STOP" button, the display will show "PrE", and then press "NEXT TRACK/FAST FORWARD" or "PREVIOUS TRACK/REWIND" to make a selection from the programmed stations.

Manual programming

1. Use the "Manual search for radio stations" method above to select the radio station you want.
2. Press the "SCAN/MODE" button. "P01" (memory location) and "PROG" will appear on the display.
3. Use the "NEXT TRACK/FAST FORWARD" and "PREVIOUS TRACK/REWIND" buttons to select the location of your choice in the memory (P01 - P30), and then press the "SCAN/MODE" button to confirm.
4. The desired radio station will be stored in the selected location.
5. Press the "PROGRAM/FOLDER/STOP" button, the display will show "PrE", and then press "NEXT TRACK/FAST FORWARD" or "PREVIOUS TRACK/REWIND" to make a selection from the programmed stations.

Using the Cassette function

Playing tapes

1. Select cassette mode by pressing the “ON/OFF/FUNCTION” button until “tAPE” is displayed.
2. Press the STOP/EJECT button to open the cassette compartment.
3. Insert a recorded audio cassette into the cassette compartment making sure that the open side with the tape is facing up and the side you want to listen to facing forward (full reel on the right). Then close the cassette compartment.
4. Press the PLAY button to play the tape.
5. Press the STOP/EJECT button to stop playback.
6. Use the arrow buttons to fast forward or rewind the tape. As a reminder, F.FWD = fast forward, RWD = rewind.
7. Always press the STOP/EJECT button before changing direction or to stop the tape. This prevents damage to the unit and the tape.
8. If you press the STOP/REJECT button again, the cassette compartment door will open.
9. To briefly pause playback, press the PAUSE button. Press again to continue playback.

Recording tapes

1. Insert an audio cassette tape with the side to be recorded facing forward (full reel on the right).
2. Check to make sure that the cassette is not copy-protected (the copy protection tab on the top right, narrow side of the cassette must not have been removed).
3. Select the source that you want to record from using the function button, and then start playback from that source, if necessary. The sound source you are listening to is the one from which the recording is made. The sound level of the recording is controlled automatically. Adjusting the volume does not affect the recording.
4. Please press the “RECORD” button (the PLAY button will automatically press at the same time).
5. The recording starts. All previous recordings are automatically overwritten.
6. The recording can be briefly interrupted with the PAUSE button or stopped with the STOP/EJECT button.

Playing CDs/MP3s

1. Select CD mode by pressing the “ON/OFF/FUNCTION” button until “CD” is displayed.
2. Open the CD compartment by lifting the cover using the notch.
3. Place an audio CD, printed side up, on the centre cone so that the CD clicks into place, and then close the CD compartment cover.
4. After a few seconds, the total number of songs/tracks will appear on the display.
5. The CD starts playing from the first track.
6. To remove the CD, press the “PROGRAM/FOLDER/STOP” button, open the CD compartment and carefully remove the CD.
7. Always keep the CD compartment closed.

Description of the control buttons

PLAY/PAUSE

- With this button you can briefly pause and resume playback. The display shows the elapsed playback time flashing. Press again to continue playback.

NEXT TRACK & PREVIOUS TRACK

- Briefly press the “NEXT TRACK/FAST FORWARD” button to access the next track.
- Briefly press the “PREVIOUS TRACK/REWIND” button to access the previous track.
- If the button is held down, the unit will scroll through the tracks.

STOP

- Playback is stopped.

FOLDER

- During MP3 music playback, press and hold “PROGRAM/FOLDER/STOP”, the display will show “FOLd”, then press “NEXT TRACK/FAST FORWARD” or “PREVIOUS TRACK/REWIND” to select the desired folder.

MODE

- When playback is stopped, this function allows you to programme a playback order (see the section on Programming tracks).

During audio CD playback, press the “SCAN/MODE” button:

1. One press = the current track repeats continuously. The “REP” symbol will appear on the display.
2. Two presses = the entire CD repeats continuously. The “REP ALL” symbol will appear on the display.
3. Three presses = all tracks play randomly. The “RAND” symbol will appear on the display.
4. Four presses = all functions are cancelled. Return to normal playback mode.

During MP3 music playback, press the “SCAN/MODE” button:

1. One press = the current track repeats continuously. The “REP” symbol will appear on the display.
2. Two presses = the selected folder repeats continuously. The “REP ALBUM” symbol will appear on the display. Three presses = all tracks repeat continuously. The “REP ALL” symbol will appear on the display.
3. Four presses = all tracks play randomly. The “RAND” symbol will appear on the display.
4. Five presses = all functions are cancelled. Normal playback resumes.

Programming tracks

This function allows you to set a playback order for the tracks.

1. Press the “PROGRAM/FOLDER/STOP” button.
2. Press the “SCAN/MODE” button. “P01” (location in the memory) and “PROG” will appear on the display. Use the “NEXT TRACK/FAST FORWARD” and “PREVIOUS TRACK/

REWIND” buttons to select the desired track, then press the “SCAN/MODE” button again. The display will then show “P02”.

3. Use the “NEXT TRACK/FAST FORWARD” and “PREVIOUS TRACK/REWIND” buttons to select the next track, then press the “SCAN/MODE” button again. Repeat the procedure until you have selected all the desired tracks.

NOTE: Once the maximum number of tracks that can be programmed has been reached, “FUL” will flash on the display.

4. Press the “CLOCK/PLAY/PAUSE” button. Playback starts. The “PROG” notification will also appear on the screen.
5. Press the button once to pause playback but keep the programming.
6. To resume playback of the programme, press “CLOCK/PLAY/PAUSE”.
7. To delete the programme, press the “PROGRAM/FOLDER/STOP” button twice. The “PROG” notification will disappear from the display.

Playing music in MP3 format

With this device, it is possible to play MP3 tracks. The device also supports all standard CD types: CD, CD-RW, CD-R.

This device is capable of playing MP3 CDs. Up to 99 tracks can be compressed and stored on this type of CD. Your device automatically detects MP3 CDs (the total number of MP3 tracks and titles will appear on the display).

If you wish to play one of these CDs, proceed as described in “Playing CD/MP3s”. To programme the tracks to be played, follow the procedure in the “Programming tracks” section.

Auxiliary jack

With this jack, you can also listen to what is being played on other devices such as MP3 players, CD players, etc. through speakers.

1. Please connect the peripheral device with a 3.5 mm stereo jack to the auxiliary jack (AUX-IN).
2. Select AUX-IN mode using the “FUNCTION” button until “AU” appears on the display.
3. You will hear what is being played from the peripheral device through the speakers. You can adjust the volume with the “VOLUME+” and “VOLUME-” buttons. The buttons for the CD function are not functional.
4. For the rest of the procedure, please refer to the operating instructions of the peripheral source.

NOTE: Adjust the volume of the peripheral device to an appropriate level.

Technical specifications

- FM analogue tuner
- CD player
- Cassette player/recorder
- Backlit display
- 3.5 mm AUX-IN
- Telescopic antenna
- 220V power supply or 6 x 1.5V batteries (LR14) (not included)

Product maintenance

- Always unplug the device before cleaning it.
- Any marks on the surface of the device can be wiped off with a slightly damp cloth without any additives.
- If there are skips or interruptions during CD playback, or if the CD does not play at all, the bottom side of the CD may need to be cleaned. Before playback, wipe the disc from the centre outwards with a soft cloth.

WARNING: Do not immerse the device in water.

Care of the environment

Your product is designed and manufactured with high quality materials and components, which can be recycled and reused.
Attention should be drawn to the environmental aspects of disposing of batteries.

When this crossed-out wheeled bin symbol features on a product, it means that the product is covered by European Directive 2002/96/EC. Please inquire about the local separate collection system for electrical and electronic products. Please act according to local rules and do not throw away your old products with household waste. By ensuring this product is disposed of correctly, you are also helping to prevent potentially negative consequences for the environment and human health.

Additional information

- In order to save power, when the device is not producing any sound output for a certain period of time, it will automatically go into standby mode. It can then be restarted by using the power button again
- THOMSON is a registered trademark of TECHNICOLOR SA or its subsidiaries, used under licence by Bigben Interactive.

Declaration of conformity

- Bigben Interactive hereby declares that the radio equipment type RK101CD and RK103CD is in compliance with Directive 2014/53/EU. The full text of the EU declaration of conformity is available at the following internet address: https://www.bigben-interactive.co.uk/support/

Made in China
Manufactured by BIGBEN INTERACTIVE SA
396, Rue de la Voyette
CRT2 – FRETIN
CS 90414
59814 LESQUIN Cedex - France
www.bigben.eu

Fabricant : Bigben Interactive FRANCE
396, Rue de la Voyette, C.R.T. 2, Fretin,
CS90414 - 59814 Lesquin Cedex, France
Bigben Interactive DEUTSCHLAND GmbH
Walter Gropius Str. 28, 50126 Bergheim, Deutschland
Bigben Interactive Belgium s.a./n.v.
Waterloo Office Park / Bâtiment H
Drève Richelle 161 bte 15 1410 Waterloo, Belgium
Bigben Interactive NEDERLAND b.v.
´s-Gravelandseweg 80, 1217 EW Hilversum, Nederland
Bigben Interactive SPAIN S.L.
C/ Musgo 5, 2ª planta, 28023 Madrid, Spain
Bigben Interactive ITALIA s.r.l
Corso Sempione 221, 20025 Legnano - MI, Italia
FABRIQUÉ EN CHINE / MADE IN CHINA

HOTLINE
FRANCE, du lundi au vendredi (sauf jours fériés) :
9h00-18h00 ou support.thomson@bigben.fr
N°Cristal 09 69 39 79 59
APPEL NON SURTAXE
DEUTSCHLAND, Montag bis Freitag von
09:00 bis 18:00 Uhr (außer an Feiertagen)
Tel.: 02271-9047997
Mail: support@bigben-interactive.de
BELGIQUE, customerservice@bigben-interactive.be
NEDERLAND, customerservice@bigben-interactive.nl
ESPAÑA, sat@bigbenespana.es
ITALIA, support@bigbeninteractive.it

www.bigben.eu

THOMSON

ES

RK101CD / RK103CD

REPRODUCTOR PORTÁTIL DE RADIO FM / MP3 / CD / CASETE

INSTRUCCIONES DE FUNCIONAMIENTO

LEA COMPLETAMENTE ESTE MANUAL DE INSTRUCCIONES ANTES DE USAR ESTE APARATO Y CONSÉRVELO PARA CONSULTARLO ULTERIORMENTE.

Inicio 29
Advertencias e instrucciones de seguridad 29
Descripción de las piezas 32
Puesta en marcha del aparato 33
Configuración del reloj 34
Escuchar la radio 35
Uso de la función Casete 36
Reproducción de CD/MP3 36
Descripción de los botones de control 37
Programación de pistas 38
Reproducción de música en formato MP3 38
Conector Jack auxiliar 38
Especificaciones técnicas 39
Mantenimiento del producto 39
Protección del medio ambiente 39
Información complementaria 40
Declaración de conformidad 40

Inicio

- Saque el aparato de la caja.
- Retira del producto todo el material de embalaje.
- Pon todo el material de embalaje en la caja o deséchalo, respetando las instrucciones de clasificación de residuos que se indican sobre la caja del aparato.

Advertencias e instrucciones de seguridad

Antes de usar el aparato, debe leer y comprender la totalidad de las instrucciones. No puede aplicarse la garantía en caso de daños que resulten del incumplimiento de las instrucciones.

1. Nunca retires la carcasa del aparato. Nunca retires la carcasa de este producto.
2. Nunca instales este aparato sobre otro equipo eléctrico.
3. Proteja el cable de alimentación con el fin de evitar pisarlo o bloquearlo, en particular, al nivel de los enchufes, las tomas de corriente y el punto de salida del aparato. Compruebe que la tensión de alimentación se corresponda con la que se indica en la placa situada en la parte trasera del aparato. Al desenchufar el aparato de la toma de corriente, siempre tire de la clavija. Nunca tire del cable. Antes de enchufar a la toma de corriente, asegúrese de haber efectuado previamente todas las otras conexiones.
4. Use únicamente los equipos o accesorios recomendados por el fabricante.
5. Siempre confíe las reparaciones a técnicos cualificados. Se debe efectuar una reparación cuando el aparato se ha averiado de cualquier forma, especialmente:
   - si el cable de corriente está dañado;
   - en caso de haber derramado líquido o introducido objetos en el aparato;
   - en caso de exposición del aparato a la lluvia o a la humedad;
   - si el aparato no funciona de manera normal;
   - o si el aparato se ha caído.
6. Nunca obstruyas los agujeros de ventilación.
7. Asegúrate de disponer de un espacio suficiente alrededor del aparato para garantizar la ventilación.
8. Asegúrate de que el aparato esté colocado sobre una superficie estable antes de su uso.
9. Este aparato debe utilizarse en un entorno cálido, alejado de la luz directa del sol, las llamas abiertas o el calor, aparatos de calefacción, cocinas o cualquier otro aparato (incluso amplificadores) que produzcan calor. No instalar cerca de fuentes de calor.
10. Las baterías (batería de bloque o pilas instaladas) no se deben exponer a un calor

excesivo, como los rayos del sol, un incendio, etc.

11. Desenchufa el aparato antes de limpiarlo. No lubriques ninguna pieza de este aparato. Límpielo con un paño suave. No use productos abrasivos ni limpiadores agresivos.
12. Para poder desenchufar este aparato de la toma de corriente si fuera necesario, asegúrese siempre de poder acceder fácilmente al cable de alimentación, el enchufe o el adaptador.
13. No use este aparato cerca de un punto de suministro de agua. No debe entrar en contacto con gotas ni salpicaduras. No use este aparato en un ambiente húmedo o mojado.
14. Desenchufe el aparato en caso de tormenta o si no lo va a usar durante un período prolongado.
15. Este aparato puede ser usado por niños a partir de 8 años, así como por personas con capacidades físicas, sensoriales o mentales reducidas o con falta de experiencia y conocimientos si se les vigila o se les han proporcionado instrucciones acerca del uso seguro del aparato y entienden los riesgos a los que se exponen. Los niños no deben jugar con el aparato ni el cable (riesgo de estrangulamiento). La limpieza y el mantenimiento no pueden dejarse en manos de niños sin vigilancia.
16. Este aparato debe alimentarse únicamente con una muy baja tensión de seguridad que corresponde al marcado que figura sobre él.
17. Se debe retirar la batería del aparato antes de deshacerse de este. El aparato debe estar desenchufado de la corriente cuando retires la batería.
18. Este aparato funciona con un láser de clase 1.

El símbolo del rayo dentro de un triángulo equilátero advierte a los usuarios sobre la presencia de tensiones peligrosas no aisladas en el interior del aparato que son bastante potentes como para constituir un riesgo de electrocución.

El signo de exclamación dentro de un triángulo indica la presencia de instrucciones importantes relativas al funcionamiento y mantenimiento (reparación) en la documentación del aparato.

Los aparatos que llevan este símbolo funcionan con un «láser de clase 1» para la reproducción del CD. Los interruptores de seguridad incorporados sirven para evitar que el usuario se exponga a una luz de láser peligrosa, invisible a simple vista, cuando el compartimento para CD está abierto.
Estos interruptores de seguridad no deben deformarse ni modificarse de ninguna manera; de lo contrario, existe riesgo de exposición al rayo láser.

Material de Clase II	
Corriente continua	
Corriente alterna	
Solo para uso en interiores	

Niños y personas frágiles

ADVERTENCIA: No dejes que los niños pequeños jueguen con el material de embalaje. ¡Existe riesgo de asfixia!

- Para garantizar la seguridad de tus hijos, mantén todos los embalajes (bolsas de plástico, cajas, poliestireno, etc.) fuera de su alcance.

Descripción de las piezas

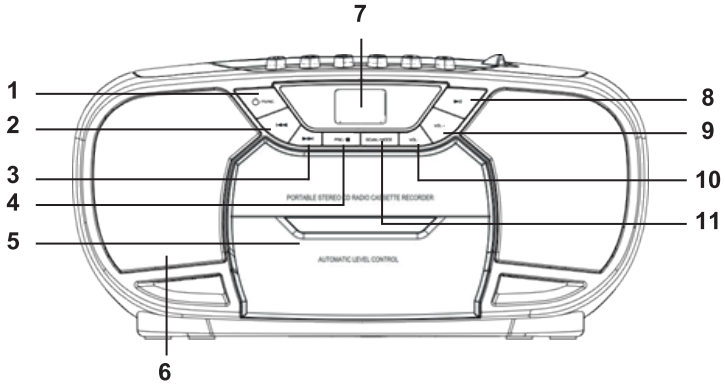

1. Botón de ENCENDIDO/APAGADO / FUNCIÓN
2. Botón de PISTA ANTERIOR / RETROCEDER
3. Botón de PISTA SIGUIENTE / AVANZAR
4. Botón de PROGRAMA / CARPETA / STOP
5. Compartimento para casete
6. Altavoz
7. Pantalla de visualización
8. Botón RELOJ / REPRODUCCIÓN / PAUSA
9. Botón VOLUMEN+
10. Botón VOLUMEN-
11. Botón SCAN / MODO

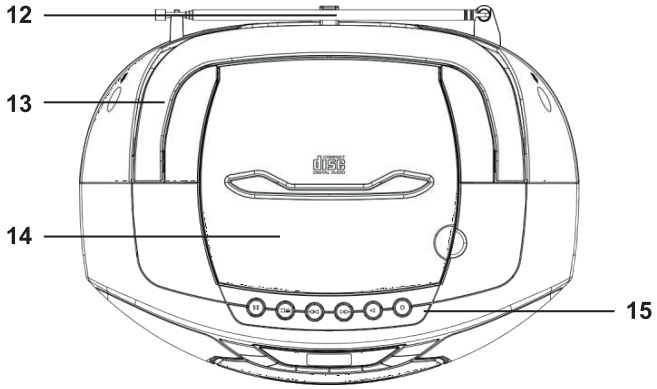

12. Antena telescópica FM
13. Asa
14. Compartimento para CD
15. Botones de función para la reproducción de un casete

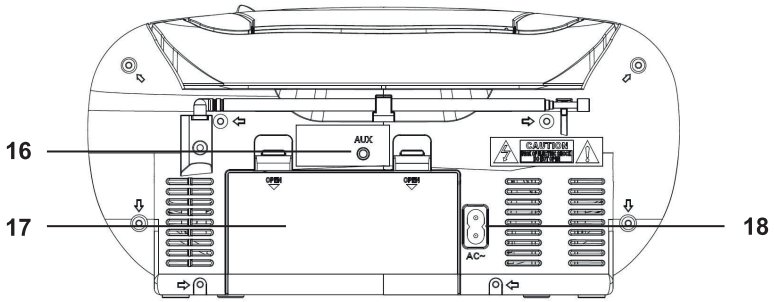

16. Conector jack auxiliar
17. Compartimento para pilas
18. Entrada de corriente

Puesta en marcha del aparato

- Elige un lugar apropiado para la instalación del aparato: una superficie seca, plana y antideslizante sobre la que sea fácil utilizarlo.
- Procura que haya suficiente ventilación para utilizar el aparato.
- Retira la película protectora de la pantalla, si existe.

Alimentación:

- Asegúrate de que la tensión se corresponde con la indicada con la placa de datos del modelo.
- Desenrolla y enchufa el cable de corriente proporcionado (verifica en el interior del compartimento para pilas si es necesario) a la entrada de corriente situada en la parte trasera de la máquina y a una toma de corriente instalada apropiadamente.

Inserción de las pilas (no incluidas)

1. Abre la tapa del compartimento para pilas.
2. Inserta 6 pilas de tipo LR14 (formato «C») 1,5 V. ¡Procura respetar la polaridad (comprueba las indicaciones al fondo del compartimento para pilas)!
3. Vuelve a cerrar la tapa del compartimento para pilas.

ADVERTENCIA RELATIVA A LAS PILAS:

Este producto contiene una pila o varias pilas

- Utiliza las pilas de forma correcta para evitar cualquier daño o incendio provocado por una fuga, sobrecalentamiento, explosión, erosión o cualquier otro daño.
- Conserva y mantén las pilas nuevas o usadas fuera del alcance de los niños o de cualquier otra persona vulnerable. Si el compartimento para pila(s) no se cerrara correctamente, deja de utilizar el producto.
- Si el líquido de una pila alcalina entra en contacto con la piel y/o los ojos, acláralos inmediatamente con agua limpia y consulta con un médico.Si se produce una fuga de líquido de pila alcalina, seca el líquido con un trapo y sustituye la pila por una nueva. No ingieras la/las pilas. Si se ingiere una pila, esta puede provocar graves quemaduras

internas en sólo 2 horas y causar la muerte. Si se ingieren las pilas, contacta inmediatamente con el servicio de información toxicológica y consulta con un médico.

- Utiliza pilas AA Ni MH alcalinas o de litio.
- No recargues las pilas. La recarga de pilas no recargables conlleva emisiones de gas y/o calor que pueden provocar explosiones y/o incendios.
- No utilices distintos tipos de pilas o pilas nuevas y antiguas al mismo tiempo.
- Inserta las pilas según la polaridad (+ y -) correcta.
- No pongas en contacto los mismos polos de las pilas.
- Retira rápidamente las pilas gastadas. Riesgo de explosión de la pila si no se sustituye de forma correcta o si el aparato no se utiliza durante cierto tiempo. Sustituye la pila por un modelo idéntico o equivalente.
- Las pilas (o bloque de pilas o batería) no se deben exponer a un calor excesivo, como la luz del sol, un incendio, etc.
- No calientes las pilas ni las tires al fuego o al agua.
- No retires las pilas con pinzas metálicas ni utilices un objeto metálico como la punta de un bolígrafo o de las pinzas. Evita deformar, aplastar o perforar las pilas.
- No desmontes las pilas.
- Cubre los extremos de las pilas con una goma para evitar las explosiones y la combustión cuando debas deshacerte de ellas.
- Respeta el medio ambiente cuando te deshagas de las pilas
- No deseches las pilas junto a los residuos domésticos ordinarios.
- Al desechar las pilas, respeta la normativa local en vigor relativa a su eliminación.

Puesta en marcha / Apagar el aparato

- Pulsa el botón «ENCENDIDO/APAGADO / FUNCIÓN» para encender el aparato.
- Para apagar el aparato, pulsa el botón «ENCENDIDO/APAGADO / FUNCIÓN» durante aproximadamente 3 segundos.

Configuración del reloj

El aparato debe estar en suspensión para configurar el reloj.

1. Pulsa el botón «RELOJ / REPRODUCCIÓN / PAUSA» durante aproximadamente 2 segundos.
2. Utiliza los botones «PISTA SIGUIENTE / AVANZAR» y «PISTA ANTERIOR / RETROCEDER» para elegir el formato de hora «12 / 24h».
3. Pulsa el botón «RELOJ / REPRODUCCIÓN / PAUSA» para confirmar el formato.
4. Los números de las horas empezarán a parpadear. Utiliza los botones «PISTA SIGUIENTE / AVANZAR» y «PISTA ANTERIOR / RETROCEDER» para ajustar las horas en consecuencia.
5. Pulsa el botón «RELOJ / REPRODUCCIÓN / PAUSA» para confirmar la hora.
6. Los números de los minutos empezarán a parpadear. Utiliza los botones «PISTA SIGUIENTE / AVANZAR» y «PISTA ANTERIOR / RETROCEDER» para ajustar los minutos en consecuencia.
7. Utiliza los botones «PISTA SIGUIENTE / AVANZAR» y «PISTA ANTERIOR / RETROCEDER» para ajustar los minutos en consecuencia.
8. Pulsa el botón «RELOJ / REPRODUCCIÓN / PAUSA» para confirmar los minutos.

OBSERVACIÓN

- **La configuración del reloj se borrará en caso de corte de corriente.**
- **Pulsa el botón «RELOJ / REPRODUCCIÓN / PAUSA» y mantenlo pulsado durante el funcionamiento del aparato para mostrar brevemente la hora.**

Escuchar la radio

- Selecciona el modo RADIO con el botón «ENCENDIDO/APAGADO / FUNCIÓN» hasta que se muestre en la pantalla el mensaje «rAd».
- Existen dos posibilidades para buscar y programar las emisoras de radio.

Búsqueda automática

- Pulsa el botón «SCAN / MODO» durante aproximadamente 3 segundos. El aparato buscará emisoras de radio en toda la banda de frecuencias. Todas las emisoras encontradas se programarán desde la frecuencia más baja hasta la más alta.

IMPORTANTE : Todas las emisoras de radio ya programadas se sustituirán.

Búsqueda manual de emisoras de radio

- Pulsa brevemente los botones «PISTA SIGUIENTE / AVANZAR» o «PISTA ANTERIOR / RETROCEDER», hasta que encuentres la emisora de radio que buscas. Si mantienes uno de los botones pulsados, el aparato buscará la emisora de radio anterior o siguiente, según el botón.

Emisoras programadas

Programación automática

1. Pulsa el botón «SCAN / MODO» del aparato durante aproximadamente 2-3 segundos para iniciar el proceso de programación automática.
2. En la pantalla se mostrarán los números de las posiciones memorizadas; las emisoras de radio se programan automáticamente en los números memorizados (Nota: para cada número memorizado, se programará una emisora durante el proceso de programación automática). Cuando todas las emisoras se programen automáticamente,
3. pulsa el botón «PROGRAMA / CARPETA / STOP», en la pantalla se mostrará «PrE», después pulsa «PISTA SIGUIENTE / AVANZAR» o «PISTA ANTERIOR / RETROCEDER» para elegir entre las emisoras programadas.

Programación manual

1. Utiliza el modo de «Búsqueda manual de emisoras de radio» anterior para elegir la emisora de radio que desees.
2. Pulsa el botón «SCAN / MODO». Se mostrarán en pantalla las referencias «P01» (posición memorizada) y «PROG».
3. Utiliza los botones «PISTA SIGUIENTE / AVANZAR» y «PISTA ANTERIOR / RETROCEDER» para seleccionar la posición dentro de la memoria (P01 - P30) de su elección, después pulsa el botón «SCAN / MODO» para confirmar.
4. La emisora de radio deseada se registrará en la posición seleccionada.
5. pulsa el botón «PROGRAMA / CARPETA / STOP», en la pantalla se mostrará «PrE», después pulsa «PISTA SIGUIENTE / AVANZAR» o «PISTA ANTERIOR / RETROCEDER» para elegir entre las emisoras programadas.

Uso de la función Casete

Reproducción de casetes

1. Selecciona el modo Casete pulsando el botón «ENCENDIDO/APAGADO / FUNCIÓN» hasta que se muestre en la pantalla el mensaje «tAPE».
2. Pulsa el botón STOP/EXPULSIÓN para abrir el compartimento para casete.
3. Inserta un casete de audio grabado en el compartimento para casete procurando orientar el lado abierto con la cinta hacia arriba y la cara que deseas escuchar hacia delante (bobina llena a la derecha). Después cierra el compartimento para casete.
4. Pulsa el botón REPRODUCCIÓN para escuchar el casete.
5. Pulsa el botón STOP/EXPULSIÓN para detener la reproducción.
6. Con los botones con flechas, avanza la cinta o rebobínala. Recuerda, F.FWD = avance, RWD = retroceso.
7. Pulsa siempre el botón STOP/EXPULSIÓN antes de cambiar de sentido o para detener el casete. Esto evitará dañar el aparato y el casete.
8. Si pulsas de nuevo el botón STOP/EXPULSIÖN, la tapa del compartimento para casete se abrirá.
9. Para interrumpir brevemente la reproducción, pulsa el botón PAUSA. Pulsa de nuevo para continuar la reproducción.

Grabación de casetes

1. Inserta un casete de audio procurando colocar la cara sobre la que deseas grabar hacia delante (bobina llena a la derecha).
2. Comprueba que el casete no está protegido contra la copia (no se debe haber retirado la pestaña de protección contra la copia situada en la parte superior derecha, lado estrecho del casete).
3. Selecciona la fuente a partir de la que desea efectuar la grabación con el botón de función, después inicia la reproducción desde esta fuente si es necesario. La fuente sonora que escuchas es desde la que se ha realizado la grabación. El nivel sonoro de la grabación se controla de forma automática. La configuración del volumen no modifica la grabación.
4. Pulsa el botón «GRABACIÓN» (el botón de REPRODUCCIÓN se pulsa automáticamente al mismo tiempo).
5. La grabación comienza. Todas las grabaciones anteriores se borran automáticamente.
6. La grabación puede interrumpirse brevemente con el botón PAUSA, o detenerse con el botón STOP/EXPULSIÓN.

Reproducción de CD/MP3

1. Selecciona el modo CD pulsando el botón «ENCENDIDO/APAGADO / FUNCIÓN» hasta que se muestre en la pantalla el mensaje « CD».
2. Abre el compartimento para CD levantando la tapa, con ayuda de la pestaña.
3. Coloca un CD de audio, con la cara impresa hacia arriba, en el cono central, de forma que el CD se quede fijo correctamente, después vuelve a cerrar la tapa del compartimento para CD.
4. Al cabo de unos segundos, el número total de canciones/pistas se mostrará en pantalla.
5. La reproducción del CD empezará desde el primer título.

6. Para retirar el CD, pulsa el botón «PROGRAMA / CARPETA / STOP», abre el compartimento para CD y retira el CD con precaución.
7. Mantén siempre el compartimento para CD cerrado.

Descripción de los botones de control

REPRODUCCIÓN / PAUSA

- Con este botón, puedes detener brevemente y después continuar la reproducción. En la pantalla parpadeará el tiempo de reproducción transcurrido. Pulsa de nuevo para continuar la reproducción.

PISTA SIGUIENTE Y PISTA ANTERIOR

- Pulsa brevemente el botón «PISTA SIGUIENTE / AVANZAR» para acceder a la pista siguiente.
- Pulsa brevemente el botón «PISTA ANTERIOR / RETROCEDER» para acceder a la pista anterior.
- Si mantienes el botón pulsado, el aparato pasará las pistas.

STOP

- La reproducción se detiene.

CARPETA

- Durante la reproducción de música en formato MP3, mantén pulsado «PROGRAMA / CARPETA / STOP», en la pantalla aparecerá el mensaje «FOLd», pulsa después «PISTA SIGUIENTE / AVANZAR» o «PISTA ANTERIOR / RETROCEDER» para seleccionar la carpeta deseada.

MODO

- Cuando la reproducción está detenida, esta función permite programar un orden de reproducción (véase la sección destinada a la Programación de pistas).

Durante la reproducción de un CD de audio, pulsa el botón «SCAN / MODO»:

1. Un toque = la pista en curso se repite continuamente. Se mostrará en la pantalla el símbolo «REP».
2. Dos toques = todo el CD se repite continuamente. Se mostrará en la pantalla el símbolo « REP ALL».
3. Tres toques = todas las pistas se reproducirán de forma aleatoria. Se mostrará en la pantalla el símbolo «RAND».
4. Cuatro toques = todas las funciones se anularán. Volver al modo de reproducción normal.

Durante la reproducción de música en formato MP3, pulsa el botón «SCAN / MODO»:

1. Un toque = la pista en curso se repite continuamente. Se mostrará en la pantalla el símbolo «REP».
2. Dos toques = la carpeta seleccionada se repite continuamente. Se mostrará en la pantalla el símbolo « REP ALBUM». Tres toques = todas las pistas se repiten continuamente. Se mostrará en la pantalla el símbolo « REP ALL».

3. Cuatro toques = todas las pistas se reproducirán de forma aleatoria. Se mostrará en la pantalla el símbolo «RAND».
4. Cinco toques = todas las funciones se anularán. La reproducción continuará de forma normal.

Programación de pistas

Esta función permite programar un orden de reproducción de las pistas.

1. Pulsa el botón « PROGRAMA/ CARPETA / STOP».
2. Pulsa el botón «SCAN / MODO». Se mostrarán en pantalla las referencias «P01» (posición dentro de la memoria) y «PROG». Utiliza los botones «PISTA SIGUIENTE / AVANZAR» y «PISTA ANTERIOR / RETROCEDER» para seleccionar la pista deseada, después pulsa de nuevo el botón «SCAN / MODO». En la pantalla se mostrará «P02».
3. Utiliza los botones «PISTA SIGUIENTE / AVANZAR» y «PISTA ANTERIOR / RETROCEDER» para seleccionar la pista siguiente, después pulsa de nuevo el botón «SCAN / MODO». Repite el procedimiento hasta que hayas seleccionado todas las pistas deseadas.

OBSERVACIÓN : Cuando se alcance el número máximo de pistas que se pueden programar, parpadeará en la pantalla el mensaje «FUL».

4. Pulsa el botón «RELOJ / REPRODUCCIÓN / PAUSA». La reproducción comenzará. También se mostrará en la pantalla el mensaje «PROG».
5. Pulsa una vez el botón para interrumpir la reproducción y conservar la programación.
6. Para retomar la reproducción, pulsa «RELOJ / REPRODUCCIÓN / PAUSA».
7. Para eliminar la programación, pulsa dos veces el botón «PROGRAMA / CARPETA / STOP». El mensaje «PROG» desaparecerá de la pantalla.

Reproducción de música en formato MP3

Con este aparato, se pueden reproducir títulos en formato MP3. El aparato también acepta todos los tipos de CD estándar: CD, CD-RW, CD-R.

Este aparato puede reproducir CD MP3. Se pueden comprimir y guardar hasta 99 pistas en este tipo de CD. Tu aparato detectará automáticamente los CD MP3 (el número total de pistas y títulos MP3 aparecerá en la pantalla).

Si deseas reproducir uno de estos CD, sigue los pasos indicados en el párrafo «Reproducción de CD/MP3». Para realizar una programación de los títulos que deseas reproducir, sigue los pasos del párrafo «Programación de pistas».

Conector Jack auxiliar

Con este conector, puedes también escuchar lo que otros aparatos, como reproductores de MP3, reproductores de CD, etc. están emitiendo, gracias a los altavoces.

1. Para ello, conecta el aparato periférico con un conector jack estéreo de 3,5 mm al conector jack auxiliar (AUX-IN).
2. Selecciona el modo AUX-IN con el botón «FUNCIÓN» hasta que se muestre en la pantalla el mensaje « AU».
3. Escucharás lo que se esté emitiendo con el aparato periférico por los altavoces. Puedes configurar el volumen con los botones «VOLUMEN+» y «VOLUMEN-». Los botones de la función CD no funcionarán.
4. Para saber el resto de procedimiento, consulta las instrucciones de uso de la fuente periférica.

OBSERVACIÓN : Ajusta el volumen del aparato periférico en un nivel adecuado.

Especificaciones técnicas

- Sintonizador analógico FM
- Reproductor de CD
- Reproductor/grabador de casetes
- Visualización retroiluminada
- AUX-IN 3,5 mm
- Antena telescópica
- Alimentación 220V o pilas 6 x 1,5V (LR14) (no incluidas)

Mantenimiento del producto

- Desconecta siempre el enchufe de la toma antes de limpiar el aparato.
- Las posibles marcas presentes sobre la superficie del aparato se pueden limpiar con un trapo ligeramente húmedo sin ningún aditivo.
- En caso de fallo o interrupciones durante la reproducción del CD, o si el CD no se reproduce, es posible que deba limpiar su cara inferior. Antes de la reproducción, limpia el disco desde el centro hacia el exterior con trapo suave.

ADVERTENCIA: No sumerjas el aparato en agua.

Protección del medio ambiente

El producto ha sido diseñado y fabricado con materiales y componentes de alta calidad que pueden reciclarse y reutilizarse.
Se debe llamar la atención sobre los aspectos ambientales de la eliminación de baterías y pilas.

Cuando el símbolo de un contenedor de basura con ruedas tachado se encuentra en un producto, indica que éste está regulado por la directiva europea 2002/96/CE. Infórmese sobre el sistema local de recogida selectiva para productos eléctricos y electrónicos. Proceda según la normativa local y no deseche sus productos antiguos con los residuos domésticos. Al realizar la eliminación de este producto, también ayuda a evitar las consecuencias potencialmente negativas para el medio ambiente y la salud humana.

Información complementaria

- Para ahorrar energía, cuando el aparato no emita ninguna salida sonora durante un cierto tiempo, se pondrá automáticamente en modo de espera. Se podrá volver a poner en marcha pulsando de nuevo el botón de corriente.
- THOMSON es una marca registrada de TECHNICOLOR SA o de sus filiales utilizada bajo licencia por Bigben Interactive.

Declaración de conformidad

- Mediante la presente Bigben Interactive declara que el equipo radioeléctrico del tipo RK101CD y RK103CD cumple la directiva 2014/53/UE. El texto integral de la Declaración de conformidad UE puede consultarse en la siguiente dirección: https://www.bigbeninteractive.es/asistencia-tecnica/

Fabricado en China
Fabricado por BIGBEN INTERACTIVE SA
396, Rue de la Voyette
CRT2 – FRETIN
CS 90414
59814 LESQUIN Cedex - Francia
www.bigben.eu

Fabricant : Bigben Interactive FRANCE
396, Rue de la Voyette, C.R.T. 2, Fretin,
CS90414 - 59814 Lesquin Cedex, France
Bigben Interactive DEUTSCHLAND GmbH
Walter Gropius Str. 28, 50126 Bergheim, Deutschland
Bigben Interactive Belgium s.a./n.v.
Waterloo Office Park / Bâtiment H
Drève Richelle 161 bte 15 1410 Waterloo, Belgium
Bigben Interactive NEDERLAND b.v.
´s-Gravelandseweg 80, 1217 EW Hilversum, Nederland
Bigben Interactive SPAIN S.L.
C/ Musgo 5, 2ª planta, 28023 Madrid, Spain
Bigben Interactive ITALIA s.r.l
Corso Sempione 221, 20025 Legnano - MI, Italia
FABRIQUÉ EN CHINE / MADE IN CHINA

HOTLINE
FRANCE, du lundi au vendredi (sauf jours fériés) :
9h00-18h00 ou support.thomson@bigben.fr
N°Cristal 09 69 39 79 59
APPEL NON SURTAXE
DEUTSCHLAND, Montag bis Freitag von
09:00 bis 18:00 Uhr (außer an Feiertagen)
Tel.: 02271-9047997
Mail: support@bigben-interactive.de
BELGIQUE, customerservice@bigben-interactive.be
NEDERLAND, customerservice@bigben-interactive.nl
ESPAÑA, sat@bigbenespana.es
ITALIA, support@bigbeninteractive.it

www.bigben.eu

THOMSON

IT

RK101CD / RK103CD

LETTORE RADIO FM / MP3 / CD / CASSETTE PORTATILE

ISTRUZIONI PER L'USO

LEGGERE IL PRESENTE MANUALE CON ATTENZIONE PRIMA DI METTERE IN FUNZIONE IL DISPOSITIVO E CONSERVARLO PER UNA CONSULTAZIONE FUTURA.

Avvio 42
Avvertenze e istruzioni di sicurezza 42
Descrizione delle parti 45
Messa in funzione dell'apparecchio 46
Impostazione dell'orologio 47
Ascoltare la radio 48
Utilizzo della funzione Cassetta 49
Riproduzione di CD/MP3 49
Descrizione dei pulsanti di comando 50
Programmazione delle tracce 51
Riproduzione di musica in formato MP3 51
Presa jack AUX 51
Specifiche tecniche 52
Manutenzione del prodotto 52
Tutela dell'ambiente 52
Informazioni complementari 53
Dichiarazione di conformità 53

Avvio

- Togliere l'apparecchio dalla scatola.
- Rimuovere tutti i materiali di imballaggio del prodotto.
- Riunire i materiali di imballaggio nella scatola o gettarli rispettando le istruzioni relative alla raccolta differenziata che figurano sull'imballaggio dell'apparecchio.

Avvertenze e istruzioni di sicurezza

È necessario avere letto e compreso tutte le istruzioni prima di utilizzare l'apparecchio. In caso di danni dovuti al mancato rispetto delle istruzioni, la garanzia non sarà applicabile.

1. Non rimuovere mai l'involucro esterno dell'apparecchio. Non smontare mai l'involucro esterno del prodotto.
2. Non collocare mai l'apparecchio sopra un altro apparecchio elettrico.
3. Proteggere il cavo di alimentazione per evitare che venga calpestato o si impigli, in particolare a livello delle spine, delle prese di corrente o del punto da cui fuoriesce dall'apparecchio. Verificare che la tensione di alimentazione corrisponda alla tensione indicata sulla targhetta posta dietro all'apparecchio. Quando si stacca dalla presa a muro, rimuovere sempre la spina dalla presa. Non tirare mai il cavo. Prima di collegarlo alla presa di corrente, assicurarsi di aver effettuato tutti gli altri collegamenti.
4. Utilizzare esclusivamente parti/accessori raccomandati dal fabbricante.
5. Affidare tutte le riparazioni dell'apparecchio a tecnici qualificati. Una riparazione è necessaria quando l'apparecchio è stato danneggiato in qualsiasi modo, come ad esempio:
   - se il cavo di alimentazione è danneggiato;
   - in caso di sversamento di liquidi o inserimento di oggetti all'interno dell'apparecchio;
   - in caso di esposizione dell'apparecchio alla pioggia o all'umidità;
   - se l'apparecchio non funziona normalmente;
   - o se l'apparecchio è caduto.
6. Non bloccare mai le aperture di ventilazione.
7. Assicurarsi di disporre di uno spazio sufficiente attorno all'apparecchio per assicurarne la ventilazione.
8. Assicurarsi che l'apparecchio sia posizionato in un luogo stabile prima dell'uso.
9. Questo apparecchio deve essere utilizzato in ambienti temperati, al riparo dalla luce diretta del sole, dalle fiamme libere o dal calore, dagli apparecchi di riscaldamento, dai fornelli o da qualsiasi altro apparecchio (compresi gli amplificatori) che genera calore.

Non installarlo in prossimità di fonti di calore.

10. Le batterie (blocco batteria o pile installate) non devono essere esposte a un calore eccessivo, come i raggi del sole, un incendio, ecc.
11. Scollegare sempre l'apparecchio prima di pulirlo. Non lubrificare alcuna parte dell'apparecchio. Pulirlo con un panno morbido. Non utilizzare prodotti abrasivi né detergenti aggressivi.
12. Assicurarsi di poter sempre accedere facilmente al cavo di alimentazione, alla spina o all'adattatore, per poter scollegare l'apparecchio dalla presa di corrente, se necessario.
13. Non utilizzare l'apparecchio in prossimità di un punto d'acqua. Non deve entrare in contatto con gocce o schizzi. Non utilizzare l'apparecchio in un ambiente umido o bagnato.
14. Scollegare l'apparecchio in caso di temporale o se non verrà utilizzato per un periodo prolungato.
15. L'apparecchio può essere utilizzato da bambini a partire dagli 8 anni di età, nonché da persone con capacità fisiche, sensoriali o mentali ridotte o senza esperienza e conoscenze, a condizione che siano sorvegliati o abbiamo ricevuto le istruzioni relative all'utilizzo dell'apparecchio in tutta sicurezza e capiscano i rischi a cui vanno incontro. I bambini non devono giocare con l'apparecchio né con il cavo (rischio di strangolamento). La pulizia e la manutenzione non devono essere effettuate da bambini senza sorveglianza.
16. L'apparecchio deve essere alimentato solamente a bassa tensione di sicurezza, corrispondente alla marcatura che figura sull'apparecchio stesso.
17. La batteria deve essere rimossa dall'apparecchio prima di procedere al suo smaltimento. L'apparecchio deve essere scollegato dall'alimentazione quando si rimuove la batteria.
18. L'apparecchio funziona con un laser di classe 1.

Il simbolo del fulmine all'interno di un triangolo equilatero avverte gli utilizzatori della presenza, all'interno dell'apparecchio, di tensioni elettriche pericolose non isolate e sufficientemente potenti da presentare un rischio di elettrocuzione.

Il punto esclamativo all'interno di un triangolo indica la presenza di istruzioni importanti relative al funzionamento e alla manutenzione (riparazione) nella documentazione che accompagna l'apparecchio.

Gli apparecchi con questo simbolo funzionano con un "laser di classe 1" per la lettura del CD. Gli interruttori di sicurezza integrati servono per evitare che l'utilizzatore sia esposto a una luce laser pericolosa, invisibile all'occhio umano, quando lo scomparto CD è aperto.
Questi interruttori di sicurezza non devono essere bypassati né modificati in nessun modo, altrimenti si corre il rischio di essere esposti al raggio laser.

Materiale di Classe II	
Corrente continua	
Corrente alternata	
Solamente per uso interno	

Bambini e persone fragili

AVVERTENZA: non lasciare mai giocare i bambini piccoli con i materiali di imballaggio. Rischio di soffocamento!

- Per assicurare la sicurezza dei bambini, conservare tutti gli imballaggi (sacchetti di plastica, scatole, polistirene, ecc.) fuori della loro portata.

Descrizione delle parti

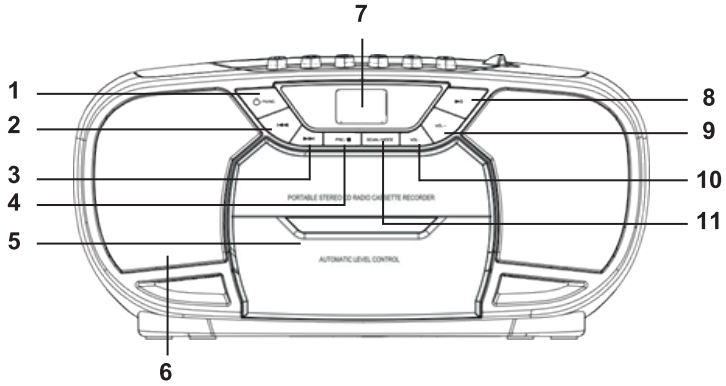

1. Pulsante ON/OFF / FUNCTION (accensione/spegnimento / funzione)
2. Pulsante SKIP- / BACK (traccia precedente / indietro)
3. Pulsante SKIP+ / NEXT (traccia successiva / avanti)
4. Pulsante PROGRAM / FOLDER / STOP (programma / cartella / stop)
5. Scomparto cassetta
6. Altoparlante
7. Display di visualizzazione
8. Pulsante CLOCK SET / PLAY / PAUSE (imp. orologio / riproduzione / pausa)
9. Pulsante VOLUME+
10. Pulsante VOLUME-
11. Pulsante SCAN / MODE (ricerca / modalità)

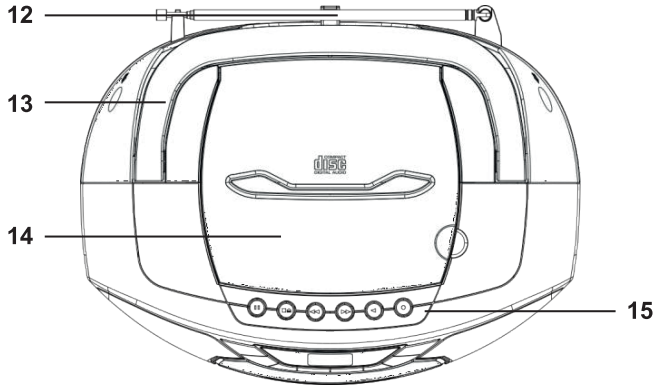

12. Antenna telescopica FM
13. Manopola
14. Scomparto CD
15. Pulsanti di funzione per la riproduzione di una cassetta

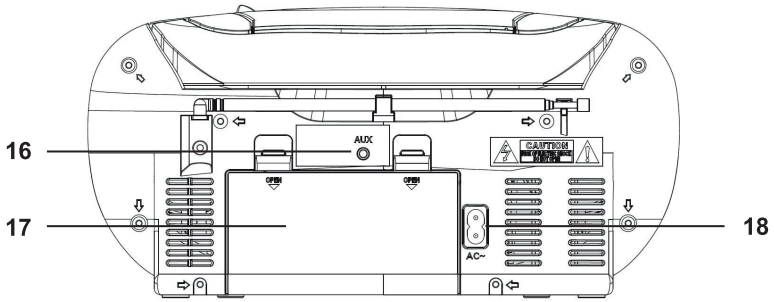

16. Presa jack AUX
17. Vano batterie
18. Ingresso alimentazione

Messa in funzione dell'apparecchio

- Scegliere un punto appropriato per l'installazione dell'apparecchio: una superficie pulita, piana e non scivolosa su cui sarà facile utilizzarlo.
- Accertarsi che ci sia una ventilazione sufficiente per utilizzare l'apparecchio.
- Rimuovere la pellicola di protezione dal display se presente.

Alimentazione

- Assicurarsi che la tensione sia identica a quella indicata sulla targhetta identificativa del modello.
- Srotolare e collegare il cavo di alimentazione fornito (verificare all'interno del vano batteria se necessario) all'ingresso di alimentazione posto sul retro dell'apparecchio e a una presa di corrente correttamente installata.

Inserimento delle pile (non fornite)

1. Aprire il coperchio del vano batterie.
2. Inserire 6 pile tipo LR14 (formato "C") da 1,5 V. Assicurarsi che la polarità sia corretta (verificare le indicazioni sul fondo del vano batterie)!
3. Richiudere quindi il coperchio del vano batterie.

AVVERTENZA RELATIVA ALLE PILE:

Questo prodotto contiene una o più pile.

- Utilizzare le pile in modo corretto per evitare eventuali lesioni o un incendio causato da una fuoriuscita, un surriscaldamento, un'erosione o qualsiasi altro danno.
- Conservare e tenere le pile nuove e usate fuori dalla portata dei bambini e da qualsiasi persona vulnerabile. Se il vano batterie non si chiude più completamente, interrompere l'utilizzo del prodotto.
- Se il liquido di una pila alcalina entra in contatto con la pelle e/o gli occhi, sciacquarli immediatamente con acqua pulita e consultare un medico. Se si verifica una fuoriuscita di liquido dalla pila alcalina, asciugare il liquido con un panno e sostituire la pila con una nuova. Non ingerire le pile. Se una pila viene ingerita, può provocare gravi ustioni interne in sole

2 ore e causare la morte. Se le pile vengono ingerite, contattare immediatamente un centro antiveleni e consultare un medico.

- Utilizzare delle pile AA Ni-MH, alcaline o al litio.
- Non ricaricare queste pile. Ricaricare le pile non ricaricabili comporta delle emissioni di gas e/o di calore che possono causare esplosioni e/o incendi.
- Non utilizzare tipi diversi di pile o pile nuove con pile usate nello stesso tempo.
- Inserire le pile in base alla polarità (+ e -) corretta.
- Non mettere in contatto gli stessi poli delle pile.
- Rimuovere rapidamente le pile esauste. Rischio di esplosione della pila se questa non viene correttamente sostituita o se l'apparecchio non viene utilizzato per un certo periodo di tempo. Sostituire la pila con un modello identico o equivalente.

- Le pile (o blocco di pile o batteria) non devono essere esposte a un calore eccessivo, come i raggi del sole, il fuoco, ecc.
- Non riscaldare le pile e non gettarle nel fuoco o nell'acqua.
- Non rimuovere le pile con delle pinze metalliche e non utilizzare oggetti metallici come la punta di una penna o delle pinze. Evitare di deformare, schiacciare e forare le pile.
- Non smontare le pile.
- Coprire le estremità delle pile con del nastro per evitare esplosioni e la combustione quando devono essere smaltite.
- Rispettare l'ambiente al momento dello smaltimento delle pile.
- Non gettare le pile con i normali rifiuti domestici.
- Al momento dello smaltimento delle pile, rispettare la relativa normativa locale in vigore.

Accensione/Spegnimento dell'apparecchio

- Premere il pulsante "ON/OFF / FUNCTION" per accendere l'apparecchio.
- Per spegnere l'apparecchio, premere il pulsante "ON/OFF / FUNCTION" per circa 3 secondi.

Impostazione dell'orologio

L'apparecchio deve essere in standby per impostare l'orologio.

1. Premere il pulsante "CLOCK SET / PLAY / PAUSE" per circa 2 secondi.
2. Utilizzare i pulsanti "SKIP+ / NEXT" e "SKIP- / BACK" per scegliere il formato dell'ora "12 / 24 h".
3. Premere il pulsante "CLOCK SET / PLAY / PAUSE" per confermare il formato.
4. I numeri delle ore iniziano a lampeggiare. Utilizzare i pulsanti "SKIP+ / NEXT" e "SKIP- / BACK" per impostare di conseguenza le ore.
5. Premere il pulsante "CLOCK SET / PLAY / PAUSE" per confermare l'ora.
6. I numeri dei minuti iniziano a lampeggiare. Utilizzare i pulsanti "SKIP+ / NEXT" e "SKIP- / BACK" per impostare di conseguenza i minuti.
7. Utilizzare i pulsanti "SKIP+ / NEXT" e "SKIP- / BACK" per impostare di conseguenza i minuti.
8. Premere il pulsante "CLOCK SET / PLAY / PAUSE" per confermare i minuti.

NOTA

- **L'impostazione dell'orologio viene cancellata in caso di interruzione di corrente.**
- **Premere il pulsante "CLOCK SET / PLAY / PAUSE" e tenerlo premuto durante il funzionamento dell'apparecchio per visualizzare brevemente l'ora.**

Ascoltare la radio

- Selezionare la modalità RADIO con il pulsante "ON/OFF / FUNCTION" fintanto che non viene visualizzato sul display il messaggio "rAd".
- Esistono due possibilità per ricercare e programmare le stazioni radio.

Ricerca automatica

- Premere il pulsante "SCAN / MODE" per circa 3 secondi. L'apparecchio ricerca le stazioni radio su tutta la banda di frequenze. Tutte le stazioni trovate saranno programmate dalla frequenza più bassa a quella più alta.

IMPORTANTE: tutte le stazioni radio già programmate saranno sostituite.

Ricerca manuale delle stazioni radio

- Premere brevemente i pulsanti "SKIP+ / NEXT" o "SKIP- / BACK" fintanto che non si è trovata la stazione radio ricercata. Tenendo premuto uno dei pulsanti, l'apparecchio cercherà la stazione radio precedente o successiva, a seconda del pulsante.

Stazioni programmate

Programmazione automatica

1. Premere il pulsante "SCAN / MODE" dell'apparecchio per circa 2-3 secondi per lanciare il processo di programmazione automatica.
2. Il display visualizza i numeri di posizionamento in memoria; le stazioni radio sono allora automaticamente programmate nei numeri in memoria (Nota: per ogni numero in memoria, sarà programmata una stazione durante il processo di programmazione automatica). Non appena tutte le stazioni saranno state programmate automaticamente,
3. Premere il pulsante "PROGRAM / FOLDER / STOP", il display visualizzerà "PrE", quindi premere "SKIP+ / NEXT" o "SKIP- / BACK" per scegliere tra le stazioni programmate.

Programmazione manuale

1. Utilizzare il metodo della "Ricerca manuale delle stazioni radio" di cui sopra per scegliere la stazione radio desiderata.
2. Premere il pulsante "SCAN / MODE". Le diciture "P01" (posizionamento in memoria) e "PROG" sono visualizzate sul display.
3. Utilizzare i pulsanti SKIP+ / NEXT" o "SKIP- / BACK" per selezionare il posizionamento all'interno della memoria (P01 - P30) di propria scelta, quindi premere il pulsante "SCAN / MODE" per convalidare.
4. La stazione radio desiderata sarà registrata nel posizionamento scelto.
5. Premere il pulsante "PROGRAM / FOLDER / STOP", il display visualizzerà "PrE", quindi premere "SKIP+ / NEXT" o "SKIP- / BACK" per scegliere tra le stazioni programmate.

Utilizzo della funzione Cassetta

Riproduzione delle cassette

1. Selezionare la modalità Cassetta premendo il pulsante "ON/OFF / FUNCTION" fintanto che non viene visualizzata la dicitura "tAPE".
2. Premere il pulsante STOP/EJECT per aprire lo scomparto cassetta.
3. Inserire un'audiocassetta registrata nello scomparto cassetta, prestando attenzione a orientare il lato aperto con il nastro verso l'alto e il lato che si desidera ascoltare sul davanti (bobina piena a destra). Richiudere quindi lo scomparto cassetta.
4. Premere il pulsante PLAY per ascoltare la cassetta.
5. Premere il pulsante STOP/EJECT per interrompere la riproduzione.
6. Con i pulsanti con le frecce, far avanzare il nastro o riavvolgerlo. A titolo di promemoria, F.FWD = avanti, RWD = indietro.
7. Premere sempre il pulsante STOP/EJECT prima di cambiare senso o per arrestare la cassetta. Questo accorgimento eviterà di danneggiare l'apparecchio e la cassetta.
8. Premendo nuovamente il pulsante STOP/EJECT, l'anta dello scomparto cassetta si aprirà.
9. Per interrompere brevemente la riproduzione, premere il pulsante PAUSE. Premerlo di nuovo per continuare la riproduzione.

Registrazione delle cassette

1. Inserire un'audiocassetta prestando attenzione a inserirla con il lato sul quale si desidera registrare sul davanti (bobina piena a destra).
2. Verificare che la cassetta non sia protetta contro la copia (la linguetta di protezione contro la copia situata in alto a destra, lato stretto della cassetta, non deve essere stata rimossa).
3. Selezionare la sorgente da cui si desidera effettuare la registrazione con il pulsante di funzione, quindi lanciare la riproduzione a partire dalla suddetta sorgente se necessario. La sorgente audio che si ascolta deve essere quella a partire dalla quale viene realizzata la registrazione. Il livello audio della registrazione viene controllato automaticamente. La regolazione del volume non modifica la registrazione.
4. Premere il pulsante "REC" (il pulsante PLAY si preme automaticamente nello stesso tempo).
5. La registrazione ha inizio. Tutte le registrazioni precedenti saranno automaticamente cancellate.
6. La registrazione può essere interrotta brevemente con il pulsante PAUSE o definitivamente con il pulsante STOP/EJECT.

Riproduzione di CD/MP3

1. Selezionare la modalità CD premendo il pulsante "ON/OFF / FUNCTION" fintanto che non viene visualizzata la dicitura "CD".
2. Aprire lo scomparto CD sollevando il coperchio tramite l'intaccatura.
3. Inserire un CD audio con il lato stampato rivolto verso l'alto, sul cono centrale in modo che il CD si attivi correttamente, quindi richiudere il coperchio dello scomparto CD.
4. Nel giro di pochi secondi il numero complessivo di canzoni/tracce viene visualizzato sul display.
5. La riproduzione del CD inizia dal primo titolo.

6. Per rimuovere il CD, premere il pulsante "PROGRAM / FOLDER / STOP", aprire lo scomparto CD e rimuovere il CD con cautela.
7. Prestare attenzione a tenere lo scomparto CD sempre chiuso.

Descrizione dei pulsanti di comando

PLAY / PAUSE

- Con questo pulsante è possibile interrompere brevemente e poi riprendere la riproduzione. Il display visualizza in modo lampeggiante il tempo di riproduzione trascorso. Premerlo di nuovo per continuare la riproduzione.

SKIP+ E SKIP-

- Premere brevemente il pulsante "SKIP+ / NEXT" per accedere alla traccia successiva.
- Premere brevemente il pulsante "SKIP- / BACK" per accedere alla traccia precedente.
- Se il pulsante viene tenuto premuto, l'apparecchio fa scorrere le tracce.

STOP

- La riproduzione viene interrotta.

FOLDER

- Durante la riproduzione di musica in formato MP3, tenere premuto "PROGRAM / FOLDER / STOP". Il display visualizzerà la dicitura "FOLd", premere quindi "SKIP+ / NEXT" o "SKIP- / BACK" per selezionare la cartella desiderata.

MODE

- Quando la riproduzione è arrestata, questa funzione permette di programmare un ordine di riproduzione (consultare la sezione dedicata alla Programmazione delle tracce).

Durante la riproduzione di un CD audio, premere il pulsante "SCAN / MODE":

1. Una pressione = la traccia in corso viene ripetuta di continuo. Il simbolo "REP" viene visualizzato sul display.
2. Due pressioni = tutto il CD viene ripetuto di continuo. Il simbolo "REP ALL" viene visualizzato sul display.
3. Tre pressioni = tutte le tracce sono ripetute in modo casuale. Il simbolo "RAND" viene visualizzato sul display.
4. Quattro pressioni = tutte le funzioni sono annullate. Indietro alla modalità di riproduzione normale.

Durante la lettura di musica in formato MP3, premere il pulsante "SCAN / MODE":

1. Una pressione = la traccia in corso viene ripetuta di continuo. Il simbolo "REP" viene visualizzato sul display.
2. Due pressioni = la cartella selezionata viene ripetuta di continuo. Il simbolo "REP ALBUM" viene visualizzato sul display. Tre pressioni = tutte le tracce sono ripetute di continuo. Il simbolo "REP ALL" viene visualizzato sul display.
3. Quattro pressioni = tutte le tracce sono ripetute in modo casuale. Il simbolo "RAND" viene visualizzato sul display.

4. Cinque pressioni = tutte le funzioni sono annullate. La riproduzione riprende normalmente.

Programmazione delle tracce

Questa funzione permette di programmare un ordine di riproduzione delle tracce.

1. Premere il pulsante "PROGRAM / FOLDER / STOP".
2. Premere il pulsante "SCAN / MODE". Le diciture "P01" (posizionamento in memoria) e "PROG" sono visualizzate sul display. Utilizzare i pulsanti "SKIP+ / NEXT" e "SKIP- / BACK" per selezionare la traccia desiderata, quindi premere nuovamente il pulsante "SCAN / MODE". Il display visualizza "P02".
3. Utilizzare i pulsanti "SKIP+ / NEXT" e "SKIP- / BACK" per selezionare la traccia seguente, quindi premere nuovamente il pulsante "SCAN / MODE". Ripetere la procedura fino a quando non sono state selezionate tutte le tracce desiderate.

NOTA: non appena viene raggiunto il numero massimo di tracce programmabile, la dicitura "FUL" lampeggia sul display.

4. Premere il pulsante "CLOCK SET / PLAY / PAUSE". La riproduzione ha inizio. Anche la notifica "PROG" viene visualizzata sul display.
5. Premere una volta il pulsante per interrompere la riproduzione pur conservando la programmazione.
6. Per riprendere la riproduzione della programmazione, premere "CLOCK SET / PLAY / PAUSE".
7. Per eliminare la programmazione, premere due volte il pulsante "PROGRAM / FOLDER / STOP". La notifica "PROG" scompare dal display.

Riproduzione di musica in formato MP3

Con questo apparecchio è possibile riprodurre dei brani in formato MP3. L'apparecchio accetta anche tutti i tipi di CD standard: CD, CD-RW, CD-R.

Questo apparecchio può leggere CD MP3. Su questo tipo di CD possono essere compresse e archiviate fino a 99 tracce. L'apparecchio rileva automaticamente i CD MP3 (il numero totale di tracce e titoli MP3 viene allora visualizzato sul display).

Se si desidera riprodurre uno di questi CD, procedere come indicato nel paragrafo "Riproduzione di CD/MP3". Per effettuare una programmazione dei titoli da riprodurre, seguire la procedura del paragrafo "Programmazione delle tracce".

Presa jack AUX

Grazie a questa presa è possibile anche ascoltare ciò che viene diffuso da apparecchi esterni come lettori MP3, lettori CD, ecc., tramite gli altoparlanti.

1. Collegare allora la periferica a una presa jack stereo da 3,5 mm alla presa jack AUX-IN.
2. Selezionare la modalità AUX-IN con il pulsante "FUNCTION", fintanto che non viene visualizzata sul display la dicitura "AU".
3. Gli altoparlanti diffonderanno l'audio trasmesso dalla periferica esterna. È possibile regolare il volume tramite i pulsanti "VOLUME+" e "VOLUME-". I pulsanti della funzione CD non sono allora operativi.
4. Per conoscere il resto della procedura, consultare le istruzioni per l'uso della periferica.

NOTA: regolare il volume della periferica a un livello adeguato.

Specifiche tecniche

- Tuner analogico FM
- Lettore CD
- Lettore/registratore di cassette
- Display retroilluminato
- AUX-IN 3,5 mm
- Antenna telescopica
- Alimentazione elettrica di rete 220 V o 6 pile da 1,5 V (LR14) (non fornite)

Manutenzione del prodotto

- Scollegare sempre la spina dalla presa prima di pulire l'apparecchio.
- Le eventuali tracce di sporco presenti sulla superficie dell'apparecchio possono essere pulite con un panno leggermente inumidito senza alcun additivo.
- In caso di salti o interruzioni nella lettura del CD o se il CD non viene letto del tutto, è possibile che il suo lato inferiore debba essere pulito. Prima della lettura, pulire il disco dal centro verso l'esterno con un panno morbido.

AVVERTENZA: non immergere l'apparecchio in acqua.

Tutela dell'ambiente

Il prodotto è progettato e realizzato con materiali e componenti di alta qualità, che possono essere riciclati e riutilizzati.
È opportuno attirare l'attenzione sugli aspetti ambientali relativi allo smaltimento di pile e batterie.

Quando il simbolo di un bidone con rotelle barrato accompagna il prodotto, significa che il prodotto risponde alla Direttiva europea 2002/96/CE. Informarsi sul sistema di raccolta differenziata locale per i prodotti elettrici ed elettronici. Agire rispettando le regole locali e non smaltire i vecchi prodotti nei normali rifiuti domestici. Il corretto smaltimento del vecchio prodotto contribuisce a prevenire potenziali conseguenze negative sull'ambiente e sulla salute umana.

Informazioni complementari

- Per risparmiare energia, quando l'apparecchio non produce alcuna emissione audio in uscita per un certo periodo di tempo, si metterà automaticamente in standby. Può quindi essere riattivato utilizzando nuovamente il pulsante di alimentazione
- THOMSON è un marchio depositato di TECHNICOLOR SA o delle sue filiali, concesso in licenza a Bigben Interactive.

Dichiarazione di conformità

- Con la presente, Bigben Interactive dichiara che l'apparecchiatura radioelettrica del tipo RK101CD e RK103CD è conforme alla direttiva 2014/53/UE. Il testo completo della dichiarazione UE di conformità è disponibile accedendo al sito internet seguente: https://www.bigbeninteractive.it/supporto-tecnico/

Prodotto in Cina
Prodotto da BIGBEN INTERACTIVE SA
396, Rue de la Voyette
CRT2 – FRETIN
CS 90414
59814 Lesquin Cedex - Francia
www.bigben.eu

Fabricant : Bigben Interactive FRANCE
396, Rue de la Voyette, C.R.T. 2, Fretin,
CS90414 - 59814 Lesquin Cedex, France
Bigben Interactive DEUTSCHLAND GmbH
Walter Gropius Str. 28, 50126 Bergheim, Deutschland
Bigben Interactive Belgium s.a./n.v.
Waterloo Office Park / Bâtiment H
Drève Richelle 161 bte 15 1410 Waterloo, Belgium
Bigben Interactive NEDERLAND b.v.
´s-Gravelandseweg 80, 1217 EW Hilversum, Nederland
Bigben Interactive SPAIN S.L.
C/ Musgo 5, 2ª planta, 28023 Madrid, Spain
Bigben Interactive ITALIA s.r.l
Corso Sempione 221, 20025 Legnano - MI, Italia
FABRIQUÉ EN CHINE / MADE IN CHINA

HOTLINE
FRANCE, du lundi au vendredi (sauf jours fériés) :
9h00-18h00 ou support.thomson@bigben.fr
N°Cristal 09 69 39 79 59
APPEL NON SURTAXE
DEUTSCHLAND, Montag bis Freitag von
09:00 bis 18:00 Uhr (außer an Feiertagen)
Tel.: 02271-9047997
Mail: support@bigben-interactive.de
BELGIQUE, customerservice@bigben-interactive.be
NEDERLAND, customerservice@bigben-interactive.nl
ESPAÑA, sat@bigbenespana.es
ITALIA, support@bigbeninteractive.it

www.bigben.eu

THOMSON

PT

RK101CD / RK103CD

LEITOR DE RÁDIO FM/MP3/CD/ CASSETE PORTÁTIL

INSTRUÇÕES DE FUNCIONAMENTO

LEIA ATENTAMENTE ESTE MANUAL DO UTILIZADOR ANTES DE TRABALHAR COM ESTA UNIDADE E GUARDE-O PARA REFERÊNCIA FUTURA.

Arranque 55
Advertências e instruções de segurança 55
Descrição das peças 58
Colocação em funcionamento do aparelho 59
Configuração do relógio 60
Ouvir rádio 61
Utilização da função Cassete 62
Reprodução de CD/MP3 62
Descrição dos botões de controlo 63
Programação das faixas 64
Reprodução de música em formato MP3 64
Tomada Jack auxiliar 64
Especificações técnicas 65
Manutenção do produto 65
Cuidado com o meio ambiente 65
Informações complementares 66
Declaração de conformidade 66

Arranque

- Tire o aparelho da caixa.
- Retire todos os materiais da embalagem do produto.
- Coloque os materiais da embalagem na caixa ou elimine-os respeitando as instruções de reciclagem presentes na embalagem do aparelho.

Advertências e instruções de segurança

Deve ter lido e compreendido todas as instruções antes de utilizar este aparelho. Em caso de danos resultantes do incumprimento das instruções, a garantia não se aplica.

1. Nunca retire a caixa deste aparelho. Nunca desmonte a caixa deste produto.
2. Nunca coloque este aparelho por cima de outro equipamento elétrico.
3. Proteja o fio de alimentação de forma a evitar pisá-lo ou prendê-lo, especialmente ao nível das tomadas e do ponto de saída do aparelho. Verifique se a tensão de alimentação corresponde à tensão indicada na placa traseira do aparelho. Quando desliga a tomada, retire sempre a ficha da tomada. Nunca puxe pelo próprio cabo de alimentação. Antes de ligar a tomada, certifique-se de que efetuou todas as ligações.
4. Utilize apenas equipamentos/acessórios recomendados pelo fabricante.
5. Confie todas as reparações do aparelho a reparadores qualificados. É necessária uma reparação quando o aparelho estiver danificado, de qualquer forma, nomeadamente:
   - se o cabo de alimentação estiver danificado;
   - em caso de derramamento de líquido ou de inserção de objetos no aparelho;
   - em caso de exposição do aparelho à chuva ou à humidade;
   - se o aparelho não funcionar normalmente;
   - ou se o aparelho tiver caído.
6. Nunca bloqueie os orifícios de ventilação.
7. Certifique-se de que dispõe de espaço suficiente em redor do aparelho para garantir a ventilação.
8. Garantir que o aparelho esteja posicionado num local estável antes da utilização.
9. Este aparelho deve ser utilizado num ambiente ameno, ao abrigo da luz direta do sol, das chamas abertas ou do calor, dos aparelhos de aquecimento, dos fogões ou de qualquer outro aparelho (incluindo dos amplificadores) que gera calor. Não o instale perto de fontes de calor.

10. As baterias (conjunto de baterias ou pilhas instaladas) não devem ser expostas a um calor excessivo, como raios de sol, um incêndio, etc.
11. Desligue sempre o aparelho antes de limpá-lo. Não lubrifique este aparelho. Limpe-o com um pano macio. Não utilize produtos abrasivos nem produtos de limpeza agressivos.
12. Certifique-se de que consegue aceder facilmente ao fio de alimentação, à ficha ou ao adaptador, para poder desligar este aparelho da tomada elétrica, se necessário.
13. Não utilize este aparelho próximo de um ponto de água. Não deve entrar em contacto com gotas nem salpicos. Não utilize este aparelho num ambiente húmido ou molhado.
14. Desligue este aparelho em caso de trovoada ou caso não o utilize durante um longo período de tempo.
15. Este aparelho pode ser utilizado por crianças com idade igual ou superior a 8 anos e por pessoas com capacidades físicas, sensoriais e mentais reduzidas ou com falta de experiência ou de conhecimentos, caso sejam supervisionados ou tenham recebido instruções sobre a utilização do aparelho em total segurança e caso tenham compreendido os riscos associados. As crianças não devem brincar com o aparelho, nem com o cabo (risco de asfixia). A limpeza e a manutenção não devem ser realizadas por crianças sem vigilância.
16. Este aparelho deve ser alimentado apenas sob a muito baixa tensão de segurança correspondente à marcação no aparelho.
17. A bateria deve ser retirada do aparelho antes de eliminá-lo. O aparelho deve estar desligado da corrente quando retira a bateria.
18. Este aparelho funciona com um laser de classe 1.

O símbolo do relâmpago num triângulo equilateral adverte os utilizadores para a presença, dentro do aparelho, de tensões elétricas perigosas não isoladas suficientemente potentes para apresentar um risco de eletrocussão.

O ponto de exclamação num triângulo indica a presença de instruções importantes relativas ao funcionamento e à manutenção (reparação) na documentação que acompanha o aparelho.

Os aparelhos com este símbolo funcionam com um «laser de classe 1» para a reprodução de CD. Os interruptores de segurança integrados servem para evitar que o utilizador seja exposto a uma luz de laser perigosa, invisível ao olho humano, quando o compartimento de CD está aberto.
Estes interruptores de segurança não devem ser alterados, seja de que forma for; caso contrário, existe um risco de exposição ao raio laser.

Material de classe II	
Corrente contínua	
Corrente alternada	
Apenas para uso no interior	

Crianças e pessoas sensíveis

ATENÇÃO: Não deixe as crianças brincarem com os materiais da embalagem. Existe um risco de asfixia!

- Para garantir a segurança dos seus filhos, mantenha todas as embalagens (sacos de plástico, caixas, poliestireno, etc.) fora do seu alcance.

Descrição das peças

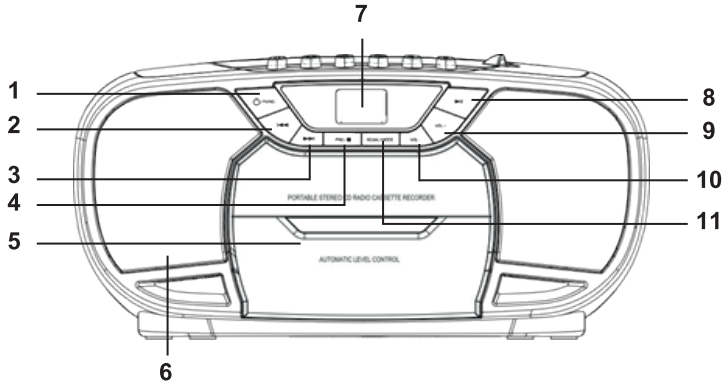

1. Botão LIGAR/DESLIGAR/FUNÇÃO
2. Botão FAIXA ANTERIOR/RETROCEDER
3. Botão FAIXA SEGUINTE/AVANÇAR
4. Botão PROGRAMA/PASTA/STOP
5. Bandeja de cassete
6. Altifalante
7. Ecrã de visualização
8. Botão RELÓGIO/REPRODUÇÃO/PAUSA
9. Botão VOLUME+
10. Botão VOLUME-
11. Botão SCAN/MODO

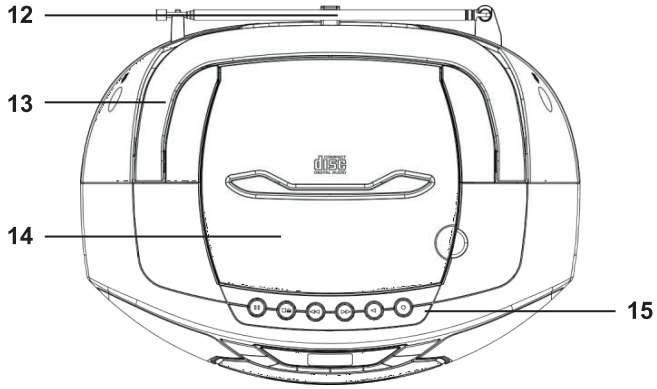

12. Antena telescópica FM
13. Pega
14. Bandeja de CD
15. Botões de função para a reprodução de uma cassete

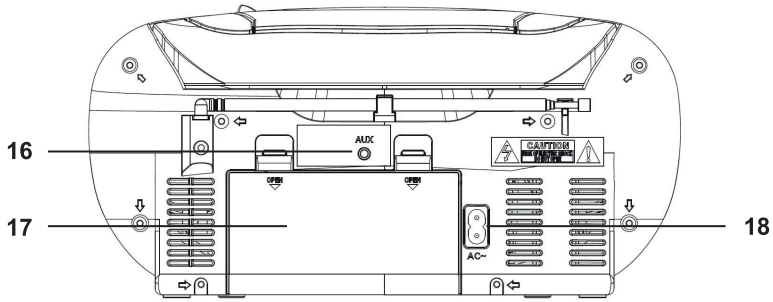

16. Tomada jack auxiliar
17. Compartimento das pilhas
18. Entrada de alimentação

Colocação em funcionamento do aparelho

- Escolha um local apropriado para a instalação do aparelho: uma superfície seca, plana e não escorregadia na qual será fácil utilizá-lo.
- Certifique-se de que existe ventilação suficiente para utilizar o aparelho.
- Retire a película de proteção do ecrã caso exista.

Alimentação

- Certifique-se de que a tensão é idêntica à indicada na placa de características do modelo.
- Desenrole e desligue o cabo de alimentação fornecido (verifique dentro do compartimento de pilhas se necessário) na entrada de alimentação situada na parte traseira da máquina e na tomada corretamente instalada.

Colocação das pilhas (não fornecidas)

1. Abra a tampa do compartimento das pilhas.
2. Coloque 6 pilhas de tipo LR14 (formato «C») 1,5 V. Certifique-se de que a polaridade está correta (verifique as indicações no fundo do compartimento das pilhas)!
3. Feche a tampa do compartimento das pilhas.

AVISO RELATIVO ÀS PILHAS:

Este produto contém uma ou várias pilhas

- Utilize as pilhas corretamente para evitar qualquer ferimento ou um incêndio causado por uma fuga, um sobreaquecimento, uma explosão, uma erosão ou qualquer outro dano.
- Mantenha as pilhas novas e usadas fora do alcance das crianças ou de qualquer pessoa vulnerável. Se o compartimento das pilhas não fechar bem, deixar de utilizar o produto.
- Se o líquido de uma pilha alcalina entrar em contacto com a pele e/ou os olhos, lave-os imediatamente com água limpa e consulte um médico. Na ocorrência de uma fuga de líquido da pilha alcalina, limpe o líquido com um pano e substitua a pilha por uma nova. Não engolir a(s) pilha(s). Se a pilha for engolida, pode provocar queimaduras internas graves em apenas 2 horas e causar morte. Se a pilha for engolida, contacte imediatamente um centro de informação antivenenos e consulte um médico.

- Utilize pilhas AA Ni-MH, alcalinas ou de lítio.
- Não carregue estas pilhas. O carregamento de pilhas não recarregáveis provoca emissões de gás e/ou de calor que podem provocar explosões e/ou incêndios.
- Não utilize diferentes tipos de pilhas ou pilhas novas e antigas em simultâneo.
- Insira as pilhas de acordo com a polaridade (+ e -) correta.
- Não coloque em contacto os mesmos polos das pilhas.
- Retire rapidamente as pilhas gastas. Risco de explosão da pilha caso esta não seja corretamente substituída ou caso o aparelho não seja utilizado durante algum tempo. Substitua a pilha por um modelo idêntico ou equivalente.
- As pilhas (ou conjunto de pilhas ou baterias) não devem ser expostas a um calor excessivo, como raios de sol, um incêndio, etc.
- Não aqueça as pilhas e não as elimine no fogo ou na água.
- Não retire as pilhas com pinças metálicas e não utilize objetos metálicos, tal como a ponta de uma caneta ou pinças. Evite deformar, esmagar e perfurar as pilhas.
- Não desmonte as pilhas.
- Tape as extremidades das pilhas com fita adesiva para evitar explosões e a combustão ao eliminá-las.
- Pense no ambiente no momento de eliminar as pilhas
- Não elimine as pilhas com o lixo doméstico.
- No momento da eliminação das pilhas, respeite a regulamentação local em vigor em matéria de eliminação.

Colocação em funcionamento/paragem do aparelho

- Carregue no botão «LIGAR/DESLIGAR/FUNÇÃO» para ligar o aparelho.
- Para desligar o aparelho, carregue no botão «LIGAR/DESLIGAR/FUNÇÃO» durante cerca de 3 segundos.

Configuração do relógio

O aparelho deve estar em standby para configurar o relógio.

1. Carregue no botão «RELÓGIO/REPRODUÇÃO/PAUSA» durante cerca de 2 segundos.
2. Utilize os botões «FAIXA SEGUINTE/AVANÇAR» e «FAIXA ANTERIOR/RETROCEDER» para escolher o formato da hora «12/24 h».
3. Carregue no botão «RELÓGIO/REPRODUÇÃO/PAUSA» para confirmar o formato.
4. Os números das horas começam a piscar. Utilize os botões «FAIXA SEGUINTE/AVANÇAR» e «FAIXA ANTERIOR/RETROCEDER» para ajustar as horas consequentemente.
5. Carregue no botão «RELÓGIO/REPRODUÇÃO/PAUSA» para confirmar a hora.
6. Os números dos minutos começam a piscar. Utilize os botões «FAIXA SEGUINTE/AVANÇAR» e «FAIXA ANTERIOR/RETROCEDER» para ajustar os minutos consequentemente.
7. Utilize os botões «FAIXA SEGUINTE/AVANÇAR» e «FAIXA ANTERIOR/RETROCEDER» para ajustar os minutos consequentemente.
8. Carregue no botão «RELÓGIO/REPRODUÇÃO/PAUSA» para confirmar os minutos.

NOTA

- **A configuração do relógio é eliminada em caso de corte de corrente.**
- **Carregue no botão «RELÓGIO/REPRODUÇÃO/PAUSA» e mantenha-o premido durante o funcionamento do aparelho para exibir brevemente a hora.**

Ouvir rádio

- Selecione o modo RÁDIO no botão «LIGAR/DESLIGAR/FUNÇÃO», até que surja a mensagem «rAd» no ecrã.
- Existem duas opções para procurar e programar estações de rádio.

Pesquisa automática

- Carregue no botão «SCAN/MODO» durante cerca de 3 segundos. O aparelho procura estações de rádio em toda a faixa de frequências. Todas as estações encontradas serão programadas da mais baixa para a mais alta frequência.

IMPORTANTE: Todas as estações de rádio já programadas serão substituídas.

Pesquisa manual de estações de rádio

- Carregue durante alguns segundos nos botões «FAIXA SEGUINTE/AVANÇAR» ou «FAIXA ANTERIOR/RETROCEDER», até encontrar a estação de rádio desejada. Se manter premido um dos botões, o aparelho procura a estação de rádio anterior ou a seguinte, em função do botão.

Estações programadas

Programação automática

1. Carregue no botão «SCAN/MODO» do aparelho durante cerca de 2-3 segundos para iniciar o processo de programação automática.
2. O ecrã exibe os números do espaço de memória; as estações de rádio são, assim, automaticamente programadas nos números na memória (Nota: para cada número na memória, será programada uma estação durante o processo de programação automático). Quando todas as estações estiverem programadas automaticamente,
3. Carregue no botão «PROGRAMA/PASTA/STOP», o ecrã exibe «PrE» e, de seguida, carregue em «FAIXA SEGUINTE/AVANÇAR» ou «FAIXA ANTERIOR/RETROCEDER» para escolher entre as estações programadas.

Programação manual

1. Utilize o método de «Pesquisa manual de estações de rádio» acima para escolher a estação de rádio que desejar.
2. Carregue no botão «SCAN/MODO». As menções «P01» (espaço de memória) e «PROG» surgem no ecrã.
3. Utilize os botões «FAIXA SEGUINTE/AVANÇAR» e «FAIXA ANTERIOR/RETROCEDER» para ajustar selecionar o espaço na memória (P01 - P30) à sua escolha, e depois carregue no botão «SCAN / MODO» para validar.
4. A estação de rádio desejada será gravada no espaço escolhido.
5. Carregue no botão «PROGRAMA/PASTA/STOP», o ecrã exibe «PrE» e, de seguida, carregue em «FAIXA SEGUINTE/AVANÇAR» ou «FAIXA ANTERIOR/RETROCEDER» para escolher entre as estações programadas.

Utilização da função Cassete

Reprodução de cassetes

1. Selecione o modo Cassete ao carregar no botão «LIGAR/DESLIGAR/FUNÇÃO» até surgir a menção «tAPE».
2. Carregue no botão STOP/EJEÇÃO para abrir a bandeja de cassete.
3. Insira uma cassete áudio gravada na bandeja de cassete orientando o lado aberto com a faixa para cima e a parte que deseja ouvir para a frente (bobina cheia à direita). De seguida, feche a bandeja de cassete.
4. Carregue no botão REPRODUÇÃO para reproduzir a cassete.
5. Carregue no botão STOP/EJEÇÃO para parar a reprodução.
6. Com a ajuda dos botões com setas, avance a faixa ou retroceda. Recordamos que, F.FWD = avançar, RWD = retroceder.
7. Carregue sempre no botão STOP/EJEÇÃO antes de alterar o sentido ou para parar a cassete. Isto evita danificar o aparelho e a cassete.
8. Se carregar de novo no botão STOP/EJEÇÃO, a tampa da bandeja de cassete abre.
9. Para parar por breves instantes a reprodução, carregue no botão PAUSA. Carregue novamente para continuar a reprodução.

Gravação das cassetes

1. Insira uma cassete áudio de forma a colocar a parte na qual pretende gravar para a frente (bobina cheia à direita).
2. Verifique se a cassete está protegida contra cópias (a lingueta de proteção contra cópias situada na parte superior à direita, lado estreito, da cassete não deve ter sido retirada).
3. Selecione a fonte a partir da qual deseja efetuar a gravação com a ajuda do botão de função e, de seguida, inicie a reprodução a partir desta fonte se necessário. A fonte sonora que está a ouvir é a partir da qual a gravação é realizada. O nível sonoro da gravação é controlado automaticamente. O ajuste do volume não altera a gravação.
4. Carregue no botão «GRAVAÇÃO» (o botão de REPRODUÇÃO mantém-se premido automaticamente ao mesmo tempo).
5. A gravação inicia. Todas as gravações anteriores são automaticamente eliminadas.
6. A gravação pode ser interrompida por breves instantes com a ajuda do botão PAUSA ou parada com o botão STOP/EJEÇÃO.

Reprodução de CD/MP3

1. Selecione o modo CD ao carregar no botão «LIGAR/DESLIGAR/FUNÇÃO» até surgir a menção «CD».
2. Abra a bandeja de CD ao levantar a tampa, com a ajuda da ranhura.
3. Insira um CD áudio, com o lado impresso para cima, no cone central, de forma a que o CD encaixe corretamente e, de seguida, feche a tampa da bandeja de CD.
4. Após alguns segundos, o número total de músicas/faixas surge no ecrã.
5. A reprodução do CD inicia a partir do primeiro título.
6. Para retirar o CD, carregue no botão «PROGRAMA/PASTA/STOP», abra a bandeja de CD e retire com cuidado o CD.
7. Mantenha sempre a bandeja de CD fechada.

Descrição dos botões de controlo

REPRODUÇÃO/PAUSA

- Com a ajuda deste botão, pode interromper por alguns segundos e retomar a reprodução. O ecrã pisca exibindo o tempo de reprodução. Carregue novamente para continuar a reprodução.

FAIXA SEGUINTE & FAIXA ANTERIOR

- Carregue durante alguns segundos no botão «FAIXA SEGUINTE / AVANÇAR» para aceder à faixa seguinte.
- Carregue durante alguns segundos no botão «FAIXA ANTERIOR/RETROCEDER» para aceder à faixa anterior.
- Se manter o botão premido, o aparelho percorre as faixas.

STOP

- A reprodução é interrompida.

PASTA

- Durante a reprodução da música em formato MP3, carregue durante alguns segundos em «PROGRAMA/PASTA/STOP», surge a menção «FOLd» e, de seguida, carregue em «FAIXA SEGUINTE/AVANÇAR» OU «FAIXA ANTERIOR/RETROCEDER» para selecionar o dossier desejado.

MODO

- Quando a reprodução é interrompida, esta função permite programar uma ordem de reprodução (consulte a secção dedicada à Programação das faixas).

Durante a reprodução de um CD áudio, carregue no botão «SCAN/MODO»:

1. Carregar uma vez = a faixa em curso repete-se em contínuo. O símbolo «REP» surge no ecrã.
2. Carregar duas vezes = o CD completo repete-se em contínuo. O símbolo «REP ALL» surge no ecrã.
3. Carregar três vezes = todas as faixas são reproduzidas de forma aleatória. O símbolo «RAND» surge no ecrã.
4. Carregar quatro vezes = todas as funções são canceladas. Voltar ao modo de reprodução normal.

Durante a reprodução de música em formato MP3, carregue no botão «SCAN/MODO»:

1. Carregar uma vez = a faixa em curso repete-se em contínuo. O símbolo «REP» surge no ecrã.
2. Carregar duas vezes = a pasta selecionada repete-se em contínuo. O símbolo «REP ALBUM» surge no ecrã. Carregar três vezes = todas as faixas repetem-se em contínuo. O símbolo «REP ALL» surge no ecrã.
3. Carregar quatro vezes = todas as faixas são reproduzidas de forma aleatória. O símbolo «RAND» surge no ecrã.
4. Carregar cinco vezes = todas as funções são canceladas. A reprodução é retomada normalmente.

Programação das faixas

Esta função permite programar uma ordem de reprodução das faixas.

1. Carregue no botão «PROGRAMA/PASTA/STOP».
2. Carregue no botão «SCAN/MODO». As menções «P01» (espaço de memória) e «PROG» surgem no ecrã. Utilize os botões «FAIXA SEGUINTE/AVANÇAR» e «FAIXA ANTERIOR/RETROCEDER» para selecionar a faixa desejada e, de seguida, carregue novamente no botão «SCAN/MODO». O ecrã exibe «P02».
3. Utilize os botões «FAIXA SEGUINTE/AVANÇAR» e «FAIXA ANTERIOR/RETROCEDER» para selecionar a faixa seguinte e, de seguida, carregue novamente no botão «SCAN/MODO». Repita o procedimento até selecionar todas as faixas desejadas.

NOTA: Quando o número máximo de faixas programadas for atingido, a menção «FUL» pisca no ecrã.

4. Carregue no botão «RELÓGIO/REPRODUÇÃO/PAUSA». A reprodução inicia. A notificação «PROG» também surge no ecrã.
5. Carregue uma vez no botão para interromper a reprodução mantendo a programação.
6. Para continuar a reprodução da programação, carregue em «RELÓGIO/REPRODUÇÃO/PAUSA».
7. Para eliminar a programação, carregue duas vezes no botão «PROGRAMA/PASTA/STOP». A notificação «PROG» desaparece do ecrã.

Reprodução de música em formato MP3

Com este aparelho, é possível reproduzir títulos em formato MP3. O aparelho também pode ser utilizado com todos os tipos de CD standards: CD, CD-RW, CD-R.

Este aparelho pode reproduzir CD MP3. Podem ser comprimidas e armazenadas até 99 faixas neste tipo de CD. O seu aparelho deteta automaticamente os CD MP3 (o número total de faixas e de títulos MP3 surge no ecrã).

Se pretender reproduzir um destes CD, proceda como indicado no parágrafo «Reprodução dos CD/MP3». Para programar a reprodução de títulos, siga o procedimento no parágrafo «Programação das faixas».

Tomada Jack auxiliar

Graças a esta tomada, também pode ouvir o que é reproduzido por outros aparelhos tais como leitores MP3, leitores CD, etc., através dos altifalantes.

1. Para isso, ligue o aparelho periférico com a ajuda de uma tomada estéreo de 3,5 mm à tomada jack auxiliar (AUX-IN).
2. Selecione o modo AUX-IN com a ajuda do botão «FUNÇÃO», até que a menção «AU» surja no ecrã.

3. Ouvirá o que é reproduzido pelo aparelho periférico nos altifalantes. Pode ajustar o volume com a ajuda dos botões «VOLUME+» e «VOLUME-». Os botões da função CD não são funcionais.
4. Para conhecer o restante procedimento, consulte as instruções de utilização da fonte periférica.

NOTA: Ajuste o volume do aparelho periférico a um nível adequado.

Especificações técnicas

- Sintonizador analógico FM
- Leitor de CD
- Leitor/gravador de cassetes
- Visualização retroiluminada
- AUX-IN 3,5 mm
- Antena telescópica
- Alimentação por tomada 220 V ou pilhas 6 x 1,5 V (LR14) (não fornecidas)

Manutenção do produto

- Retire sempre a ficha da tomada antes de limpar o aparelho.
- As eventuais marcas presentes na superfície do aparelho podem ser limpas com um pano ligeiramente húmido sem qualquer aditivo.
- Em caso de falhas ou interrupções durante a reprodução do CD ou caso o CD não for reproduzido, é possível que a sua face inferior tenha de ser limpa. Antes da reprodução, limpe o disco do centro para o exterior com um pano macio.

ATENÇÃO: Não mergulhe o aparelho na água.

Cuidado com o meio ambiente

O seu produto foi concebido e fabricado com materiais e componentes de elevada qualidade, que podem ser reciclados e reutilizados.
Importa chamar a atenção para os aspetos ambientais da eliminação das baterias e das pilhas.

Quando o símbolo do caixote do lixo com uma cruz estiver afixado num produto, isso significa que o produto está abrangido pela Diretiva Europeia 2002/96/CE. Informe-se sobre o seu sistema local de recolha seletiva de produtos elétricos e eletrónicos. Aja em conformidade com as regras locais e não descarte os seus produtos antigos juntamente com o lixo doméstico normal. A eliminação deste produto ajuda a evitar potenciais consequências negativas para o meio ambiente e para a saúde humana.

Informações complementares

- Para poupar energia, quando o aparelho não emite qualquer sinal sonoro durante algum tempo, este coloca-se automaticamente em modo de standby. Pode, então, ser novamente colocado em funcionamento ao utilizar de novo o botão de alimentação
- THOMSON é uma marca registada da TECHNICOLOR SA ou das suas filiais utilizada com licença pela Bigben Interactive.

Declaração de conformidade

- Pela presente, a Bigben Interactive declara que o equipamento radioelétrico do tipo RK101CD e RK103CD está em conformidade com a diretiva 2014/53/UE. O texto completo da declaração UE de conformidade está disponível no seguinte endereço eletrónico: https://www.bigbeninteractive.com/support/

Fabricado na China
Fabricado por BIGBEN INTERACTIVE SA
396, Rue de la Voyette
CRT2 – FRETIN
CS 90414
59814 LESQUIN Cedex - França
www.bigben.eu

Fabricant : Bigben Interactive FRANCE
396, Rue de la Voyette, C.R.T. 2, Fretin,
CS90414 - 59814 Lesquin Cedex, France
Bigben Interactive DEUTSCHLAND GmbH
Walter Gropius Str. 28, 50126 Bergheim, Deutschland
Bigben Interactive Belgium s.a./n.v.
Waterloo Office Park / Bâtiment H
Drève Richelle 161 bte 15 1410 Waterloo, Belgium
Bigben Interactive NEDERLAND b.v.
´s-Gravelandseweg 80, 1217 EW Hilversum, Nederland
Bigben Interactive SPAIN S.L.
C/ Musgo 5, 2ª planta, 28023 Madrid, Spain
Bigben Interactive ITALIA s.r.l
Corso Sempione 221, 20025 Legnano - MI, Italia
FABRIQUÉ EN CHINE / MADE IN CHINA

HOTLINE
FRANCE, du lundi au vendredi (sauf jours fériés) :
9h00-18h00 ou support.thomson@bigben.fr
N°Cristal 09 69 39 79 59
APPEL NON SURTAXE
DEUTSCHLAND, Montag bis Freitag von
09:00 bis 18:00 Uhr (außer an Feiertagen)
Tel.: 02271-9047997
Mail: support@bigben-interactive.de
BELGIQUE, customerservice@bigben-interactive.be
NEDERLAND, customerservice@bigben-interactive.nl
ESPAÑA, sat@bigbenespana.es
ITALIA, support@bigbeninteractive.it

www.bigben.eu

THOMSON

DE

RK101CD / RK103CD

TRAGBARER FM RADIO / MP3 / CD-PLAYER/ KASSETTENREKORDER

BEDIENUNGSANLEITUNG

BITTE LESEN SIE DIESE BEDIENUNGSANLEITUNG VOR INBETRIEBNAHME SORGFÄLTIG UND BEWAHREN SIE SIE ZUM SPÄTEREN NACHSCHLAGEN AUF.

Erste Schritte 68
Warnungen und Sicherheitshinweise 68
Beschreibung der Teile 71
Inbetriebnahme des Geräts 72
Einstellung der Uhrzeit 73
Radio hören 74
Gebrauch der Kassettenfunktion 75
Wiedergabe von CD/MP3 76
Beschreibung der Bedientasten 76
Programmierung der Titel 77
Musikwiedergabe im MP3-Format 77
Aux-Klinkenstecker 78
Technische Spezifikationen 78
Pflege des Produkts 78
Umweltschutz 79
Zusätzliche Informationen 79
Vereinfachte EU-Konformitätserklärung 79

Erste Schritte

- Nehmen Sie das Gerät aus der Verpackung.
- Entfernen Sie alle Verpackungsmaterialien von dem Produkt.
- Verstauen Sie die Verpackungsmaterialien in dem Karton oder entsorgen Sie sie sicher gemäß den auf der Verpackung angegebenen Anweisungen zur Abfalltrennung.

Warnungen und Sicherheitshinweise

Es ist wichtig, dass Sie vor dem Gebrauch des Geräts alle Anweisungen gelesen und verstanden haben. Schäden, die durch die Nichtbeachtung der Anweisungen entstehen, sind nicht durch die Garantie gedeckt.

1. Das Gehäuse dieses Geräts niemals entfernen. Das Gehäuse dieses Produkts niemals demontieren.
2. Stellen Sie dieses Gerät niemals auf andere elektrische Geräte.
3. Schützen Sie das Stromkabel vor dem Darauftreten und Einklemmen, insbesondere an Steckern, Steckdosen und den Austrittsstellen aus dem Gerät. Überprüfen Sie, ob die Netzspannung der auf dem Schild auf der Rückseite des Geräts angegebenen Spannung entspricht. Ergreifen Sie zum Ziehen des Stromkabels immer den Stecker. Ziehen Sie niemals am Kabel selbst. Vergewissern Sie sich vor dem Anschließen des Netzsteckers, dass alle anderen Anschlüsse hergestellt wurden.
4. Verwenden Sie ausschließlich vom Hersteller empfohlene Geräte/Zubehörteile.
5. Lassen Sie alle Reparaturen von entsprechend qualifiziertem Fachpersonal durchführen. Eine Reparatur ist erforderlich, wenn das Gerät in irgendeiner Weise beschädigt wurde, insbesondere:
   - wenn das Stromkabel beschädigt ist;
   - wenn Flüssigkeiten in das Gerät eingedrungen sind oder wenn Gegenstände in das Gerät eingeführt wurden;
   - wenn das Gerät Regen oder Feuchtigkeit ausgesetzt wurde;
   - wenn das Gerät nicht ordnungsgemäß funktioniert;
   - wenn das Gerät herunter gefallen ist.
6. Blockieren Sie niemals die Lüftungsöffnungen.
7. Vergewissern Sie sich, dass rund um das Gerät herum ausreichend Freiraum vorhanden ist, um die Belüftung zu gewährleisten.
8. Vor Gebrauch sicherstellen, dass das Gerät auf einer stabilen Fläche steht.
9. Das Gerät muss in temperierter Umgebung benutzt werden. Vor direkter

Sonneneinstrahlung, offenen Flammen oder Hitze schützen. Auf ausreichenden Abstand zu Heizungen, Öfen oder anderen Geräten (einschließlich Verstärkern), die Wärme erzeugen, achten. Nicht in der Nähe von Wärmequellen installieren.

10. Die Batterien (Batterieblock oder installierte Batterien) vor übermäßiger Hitze wie z. B. Sonnenstrahlung, Feuer usw. schützen.
11. Das Gerät vor der Reinigung vom Stromnetz trennen. Keinerlei Teile dieses Geräts schmieren. Das Gerät mit einem weichen Tuch reinigen. Verwenden Sie keine Scheuermittel oder aggressiven Reinigungsmittel.
12. Vergewissern Sie sich, dass Stromkabel, Stecker oder Adapter stets ungehindert zugänglich sind, das Gerät bei Bedarf jederzeit von der Netzsteckdose getrennt werden kann.
13. Das Gerät nicht in der Nähe von Wasser benutzen. Das Gerät vor Tropf- und Spritzwasser schützen. Benutzen Sie das Gerät nicht in einer feuchten oder nassen Umgebung.
14. Bei Gewitter oder bei längerer Nichtbenutzung den Netzstecker des Geräts ziehen.
15. Dieses Gerät darf von Kindern ab 8 Jahren und Personen mit eingeschränkten physischen, sensorischen oder geistigen Fähigkeiten oder ohne ausreichende Kenntnisse oder Erfahrung nur unter der Voraussetzung benutzt werden, dass sie beaufsichtigt werden oder in die sichere Bedienung des Geräts eingewiesen wurden und dass sie die möglichen Risiken verstanden haben. Kinder dürfen weder mit dem Gerät noch mit dem Kabel spielen (Strangulierungsgefahr). Die Reinigung und Wartung darf nicht von unbeaufsichtigten Kindern durchgeführt werden.
16. Dieses Gerät darf nur mit der auf der Kennzeichnung am Gerät angegebenen Sicherheitskleinspannung betrieben werden.
17. Die Batterie muss vor der Entsorgung aus dem Gerät entfernt werden. Vor dem Entfernen des Akkus das Gerät von der Stromversorgung trennen.
18. Dieses Gerät arbeitet mit einem Laser der Klasse 1.

Das Blitzsymbol in einem gleichseitigen Dreieck weist den Benutzer auf das Vorliegen einer gefährlichen, nicht isolierten Spannung im Inneren des Geräts hin, die eine Stromschlaggefahr darstellen kann.

Das Ausrufezeichen in einem Dreieck weist den Benutzer auf wichtige Sicherheitshinweise für den Betrieb oder die Wartung (Reparatur) in der dem Gerät beiliegenden Bedienungsanleitung hin.

Geräte mit diesem Symbol verwenden einen "Laser der Klasse 1" für die CD-Wiedergabe. Die eingebauten Sicherheitsschalter sollen verhindern, dass der Benutzer beim Öffnen des CD-Fachs gefährlichem, für das menschliche Auge unsichtbarem Laserlicht ausgesetzt wird.
Diese Sicherheitsschalter dürfen nicht funktionsuntüchtig gemacht oder in irgendeiner Weise verändert werden; da ansonsten die Gefahr der Belastung durch Laserstrahlen besteht.

Schutzklasse II	
Gleichstrom	
Wechselstrom	
Ausschließlich für den Gebrauch im Innenraum	

Kinder und gebrechliche Menschen

WARNUNG: Lassen Sie kleine Kinder nicht mit den Verpackungsmaterialien spielen. Es besteht Erstickungsgefahr!

- Um die Sicherheit Ihrer Kinder zu gewährleisten, bewahren Sie bitte alle Verpackungen (Plastiktüten, Kartons, Styropor usw.) außerhalb ihrer Reichweite auf.

Beschreibung der Teile

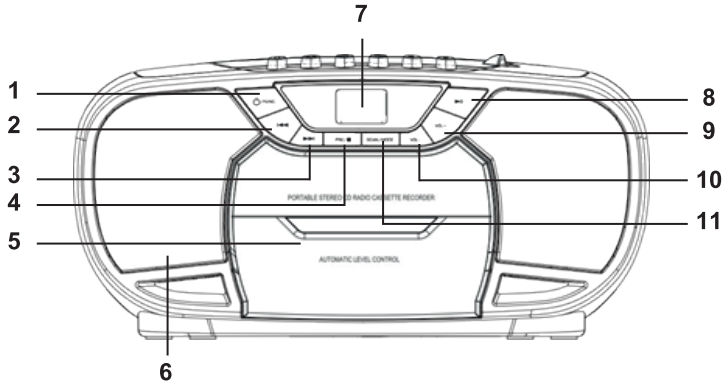

1. Taste EIN/AUS/FUNKTION
2. Taste VORIGER TITEL / RÜCKWÄRTS
3. Taste NÄCHSTER TITEL / VORWÄRTS
4. Taste PROGRAMM / ORDNER / STOPP
5. Kassettenfach
6. Lautsprecher
7. Display
8. Taste UHR / WIEDERGABE / PAUSE
9. Taste LAUTSTÄRKE +
10. Taste LAUTSTÄRKE -
11. Taste SCAN / MODE

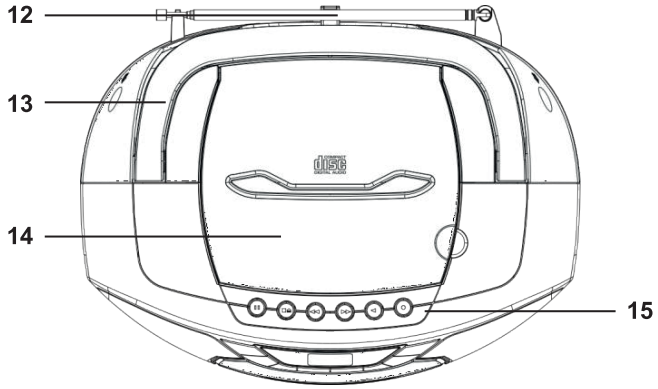

12. FM-Teleskop-Antenne
13. Griff
14. CD-Fach
15. Funktionstasten für die Kassettenwiedergabe

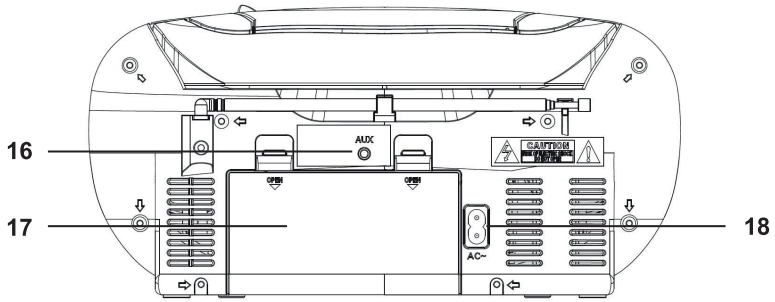

16. Aux-Klinkenstecker
17. Batteriefach
18. Netzeingang

Inbetriebnahme des Geräts

- Wählen Sie einen geeigneten Standort für die Installation des Geräts: eine trockene, ebene, rutschfeste Oberfläche, die ungehindert zugänglich ist.
- Stellen Sie sicher, dass während des Betriebs des Geräts eine ausreichende Belüftung vorhanden ist.
- Entfernen Sie falls vorhanden die Schutzfolie vom Display.

Stromversorgung

- Vergewissern Sie sich, dass die Spannung mit der auf dem Typenschild des Modells angegebenen Spannung übereinstimmt.
- Wickeln Sie das mitgelieferte Stromkabel ab (ggf. im Batteriefach nachsehen) und schließen Sie es an den Netzeingang auf der Rückseite des Geräts und an eine ordnungsgemäß installierte Steckdose an.

Einlegen der Batterien (nicht im Lieferumfang inbegriffen)

1. Öffnen Sie den Deckel des Batteriefachs.
2. Legen Sie 6 LR14-Batterien (Format "C") 1,5 V ein. Achten Sie auf die richtige Polarität (überprüfen Sie die Angaben auf der Unterseite des Batteriefachs)!
3. Schließen Sie dann den Batteriefachdeckel.

WARNUNG BEZÜGLICH DER BATTERIEN

Dieses Produkt enthält eine Batterie oder Batterien

- Verwenden Sie die Batterien ordnungsgemäß, um Verletzungen oder Brand durch Auslaufen, Überhitzung, Explosion, Abrieb oder andere Schäden zu vermeiden.
- Lagern und bewahren Sie neue und gebrauchte Batterien außerhalb der Reichweite von Kindern und anderen gefährdeten Personen auf. Wenn sich das Batteriefach nicht richtig schließen lässt, das Produkt nicht mehr verwenden.
- • Wenn die Flüssigkeit einer Alkalibatterie mit Ihrer Haut und/oder Ihren Augen in Kontakt kommt, spülen Sie diese sofort mit klarem Wasser ab und suchen Sie einen Arzt auf.Wenn Alkalibatterieflüssigkeit ausläuft, wischen Sie die Flüssigkeit mit einem Tuch

ab und ersetzen Sie die Batterie durch eine neue.Die Batterie(n) nicht verschlucken. Das Verschlucken einer Knopfzellenbatterie kann zu schweren inneren Verätzungen und innerhalb von knapp 2 Stunden zum Tod führen. Wenn die Batterien verschluckt wurden, wenden Sie sich sofort an eine Giftnotrufzentrale und suchen Sie einen Arzt auf.

- Verwenden Sie AA-Ni-MH-, Alkali- oder Lithium-Batterien.
- Laden Sie diese Batterien nicht auf. Das Aufladen von nicht wiederaufladbaren Batterien verursacht Gas- und/oder Wärmeemissionen, die zu Explosionen und/oder Bränden führen können.
- Verwenden Sie keine unterschiedlichen Batterietypen oder neue und alte Batterien gleichzeitig.
- Legen Sie die Batterien entsprechend der richtigen Polarität (+ und -) ein.
- Verhindern Sie, dass sich die gleichen Pole der Batterien berühren.
- Entfernen Sie verbrauchte Batterien schnell aus dem Gerät. Bei unsachgemäßem Batteriewechsel oder bei längerem Nichtgebrauch des Geräts besteht die Gefahr, dass die Batterie explodiert.Ersetzen Sie die Batterie durch das gleiche oder ein vergleichbares Modell.

- Batterien (Batterieblock oder Batterie) vor übermäßiger Hitze wie z. B. Sonnenlicht, Feuer usw. schützen.
- Erhitzen Sie die Batterien nicht und werfen Sie sie nicht in Feuer oder Wasser.
- Entfernen Sie die Batterien nicht mit einer Metallzange oder verwenden Sie keine Metallgegenstände wie Kugelschreiberspitzen oder Pinzetten. Vermeiden Sie Verformungen, Quetschungen und Durchstiche der Batterien.
- Nehmen Sie die Batterien nicht auseinander.
- Decken Sie die Enden der Batterien mit Klebeband ab, um eine Explosion und Verbrennung zu verhindern, wenn Sie die Batterien entsorgen.
- Bitte entsorgen Sie Batterien umweltschonend
- Entsorgen Sie Batterien nicht mit dem normalen Hausmüll.
- Achten Sie bei der Entsorgung von Batterien darauf, dass Sie die vor Ort geltenden Vorschriften zur Entsorgung einhalten.

Ein-/ausschalten des Geräts

- Drücken Sie die Taste Taste "EIN/AUS/FUNKTION", um das Gerät einzuschalten.
- Drücken Sie die Taste "EIN/AUS/FUNKTION" für ca. 3 Sekunden, um das Gerät auszuschalten.

Einstellung der Uhrzeit

Das Gerät muss sich im Standby-Modus befinden, um die Uhr einzustellen.

1. Halten Sie die Taste "UHR / WIEDERGABE / PAUSE" für ca. 2 Sekunden gedrückt.
2. Verwenden Sie mit den Tasten "NÄCHSTER TITEL / VORWÄRTS" und "VORIGER TITEL / RÜCKWÄRTS"; um das Format der Uhrzeit "12 / 24 Stunden" zu wählen.
3. Drücken Sie die Taste "UHR / WIEDERGABE / PAUSE", um das Format zu bestätigen.
4. Die Stundenziffern blinken. Verwenden Sie die Tasten "NÄCHSTER TITEL / VORWÄRTS" und "VORIGER TITEL / RÜCKWÄRTS", um die Stunden entsprechend einzustellen.
5. Drücken Sie die Taste "UHR / WIEDERGABE / PAUSE", um die Stunden zu bestätigen.

6. Die Minutenziffern blinken. Verwenden Sie die Tasten "NÄCHSTER TITEL / VORWÄRTS" und "VORIGER TITEL / RÜCKWÄRTS", um die Minuten entsprechend einzustellen.
7. Verwenden Sie die Tasten "NÄCHSTER TITEL / VORWÄRTS" und "VORIGER TITEL / RÜCKWÄRTS", um die Minuten entsprechend einzustellen.
8. Drücken Sie die Taste "UHR / WIEDERGABE / PAUSE", um die Minuten zu bestätigen.

HINWEIS:
- **Die Einstellung der Uhr wird bei einem Stromausfall gelöscht.**
- **Halten Sie die Taste "UHR / WIEDERGABE / PAUSE" bei laufendem Gerät gedrückt, um die Uhrzeit kurz anzuzeigen.**

Radio hören

- Wählen Sie den Modus RADIO mit der Taste "EIN/AUS/FUNKTION", bis "rAd" im Display angezeigt wird.
- Es gibt zwei Möglichkeiten, Radiosender zu suchen und zu programmieren.

Automatische Suche
- Drücken Sie die Taste "SCAN / MODE" für ca. 3 Sekunden. Das Gerät sucht im gesamten Frequenzband nach Radiosendern. Alle gefundenen Sender werden von der niedrigsten zur höchsten Frequenz programmiert.

WICHTIG : Alle bereits programmierten Radiosender werden ersetzt.

Manuelle Radiosendersuche
- Drücken Sie kurz die Tasten "NÄCHSTER TITEL / VORWÄRTS" oder "VORIGER TITEL / RÜCKWÄRTS", bis Sie den gewünschten Radiosender gefunden haben. Wenn Sie eine der beiden Tasten gedrückt halten, sucht das Gerät den vorherigen oder nächsten Radiosender, je nach Taste.

Programmierte Sender

Automatische Programmierung
1. Drücken Sie die Taste "SCAN / MODE" am Gerät für ca. 2-3 Sekunden, um den automatischen Programmiervorgang zu starten.
2. Das Display zeigt die Nummern der Speicherplätze an; die Radiosender werden dann automatisch auf die Nummern im Speicher programmiert (Hinweis: für jede Nummer im Speicher wird während des automatischen Programmiervorgangs ein Sender programmiert). Wenn alle Sender automatisch programmiert wurden,
3. Drücken Sie die Taste "PROGRAMME / ORDNER / STOPP". Im Display wird "PrE" angezeigt. Drücken Sie dann "NÄCHSTER TITEL / VORWÄRTS" oder "VORIGER TITEL / RÜCKWÄRTS", um aus den programmierten Sendern zu wählen.

Manuelle Programmierung
1. Verwenden Sie die oben beschriebene Methode "Manuelle Radiosendersuche", um den gewünschten Radiosender auszuwählen.
2. Drücken Sie die Taste "SCAN / MODE". Im Display erscheinen die Anzeigen "P01"

(Speicherplatz) und "PROG".
3. Wählen Sie mit den Tasten "NÄCHSTER TITEL / VORWÄRTS" und "VORIGER TITEL / RÜCKWÄRTS" den gewünschten Platz innerhalb des Speichers (P01 - P30) und bestätigen Sie mit der Taste "SCAN / MODE".
4. Der gewünschte Radiosender wird an dem ausgewählten Ort gespeichert.
5. Drücken Sie die Taste "PROGRAMME / ORDNER / STOPP". Im Display wird "PrE" angezeigt. Drücken Sie dann "NÄCHSTER TITEL / VORWÄRTS" oder "VORIGER TITEL / RÜCKWÄRTS", um aus den programmierten Sendern zu wählen.

Gebrauch der Kassettenfunktion

Abspielen von Kassetten

1. Wählen Sie den Modus Kassette, indem Sie die Taste "EIN/AUS/FUNKTION" drücken, bis "tAPE" angezeigt wird.
2. Drücken Sie die Taste STOPP/AUSWERFEN, um das Kassettenfach zu öffnen.
3. Legen Sie eine bespielte Audiokassette so in das Kassettenfach ein, dass die offene Seite mit dem Band nach oben und die Seite, die Sie anhören wollen, nach vorne zeigt (volle Spule rechts). Schließen Sie dann das Kassettenfach.
4. Drücken Sie Taste ABSPIELEN, um die Kassette zu hören.
5. Drücken Sie die Taste STOPP/AUSWERFEN, um die Wiedergabe zu beenden.
6. Verwenden Sie die Pfeiltasten, um das Band vor- oder zurückzuspulen. Zur Erinnerung: F.FWD = vorwärts, RWD = rückwärts.
7. Drücken Sie immer die Taste STOPP/AUSWERFEN, bevor Sie die Richtung ändern oder die Kassette anhalten. Dadurch werden Schäden des Geräts und der Kassette vermieden.
8. Wenn Sie die Taste STOPP/AUSWERFEN erneut drücken, öffnet sich die Klappe des Kassettenfachs.
9. Um die Wiedergabe kurz anzuhalten, drücken Sie die PAUSE-Taste. Drücken Sie erneut, um die Wiedergabe fortzusetzen.

Aufnahme von Kassetten

1. Legen Sie eine Kassette mit der aufzunehmenden Seite nach vorne ein (volle Spule rechts).
2. Vergewissern Sie sich, dass die Kassette nicht kopiergeschützt ist (die Kopierschutzlasche oben rechts an der schmalen Seite der Kassette darf nicht entfernt worden sein).
3. Wählen Sie mit der Funktionstaste die Quelle aus, von der Sie aufnehmen möchten, und starten Sie dann bei Bedarf die Wiedergabe von dieser Quelle. Die Tonquelle, die Sie hören, ist diejenige, die aufgenommen wird. Der Lautstärkepegel der Aufnahme wird automatisch geregelt. Die Einstellung der Lautstärke hat keinen Einfluss auf die Aufnahme.
4. Bitte drücken Sie die Taste "AUFNAHME"-Taste (die Taste WIEDERGABE wird automatisch gleichzeitig gedrückt).
5. Die Aufnahme startet. Alle vorherigen Aufnahmen werden automatisch gelöscht.
6. Die Aufnahme kann mit der PAUSE-Taste kurz unterbrochen oder mit der Taste STOPP/AUSWERFEN gestoppt werden.

Wiedergabe von CD/MP3

1. Wählen Sie den Modus Kassette, indem Sie die Taste "EIN/AUS/FUNKTION" drücken, bis "CD" angezeigt wird.
2. Öffnen Sie das CD-Fach, indem Sie die Abdeckung an der Einkerbung anheben.
3. Legen Sie eine Audio-CD mit der bedruckten Seite nach oben auf den mittleren Kegel, so dass die CD einrastet, und schließen Sie dann die Abdeckung des CD-Fachs.
4. Nach einigen Sekunden wird die Gesamtzahl der Titel/Tracks im Display angezeigt.
5. Die Wiedergabe der CD beginnt mit dem ersten Titel.
6. Um die CD zu entnehmen, drücken Sie die Taste "PROGRAMME / ORDNER / STOPP", öffnen das CD-Fach und nehmen die CD vorsichtig heraus.
7. Halten Sie das CD-Fach stets geschlossen.

Beschreibung der Bedientasten

Abspielen/Pause

- Mit dieser Taste können Sie die Wiedergabe kurz unterbrechen und fortsetzen. Im Display zeigt die abgelaufene Wiedergabezeit blinkend an. Drücken Sie erneut, um die Wiedergabe fortzusetzen.

NÄCHSTER TITEL & VORIGER TITEL

- Drücken Sie kurz die Taste "NÄCHSTER TITEL / VORWÄRTS", um den nächsten Titel abzuspielen.
- Drücken Sie kurz die Taste "VORIGER TITEL / RÜCKWÄRTS", um den vorigen Titel abzuspielen.
- Wenn die Taste gedrückt gehalten wird, scrollt das Gerät durch die Titel.

STOPP

- Die Wiedergabe wird gestoppt.

ORDNER

- Halten Sie während der MP3-Musikwiedergabe die Taste "PROGRAMME / ORDNER / STOPP" gedrückt, im Display wird "FOLd" angezeigt, drücken Sie dann NÄCHSTER TITEL / VORWÄRTS oder "VORIGER TITEL / RÜCKWÄRTS", um den gewünschten Ordner auszuwählen.

MODUS

- Wenn die Wiedergabe gestoppt ist, können Sie mit dieser Funktion eine Wiedergabereihenfolge programmieren (siehe Abschnitt über das Programmieren der Titel).

Drücken Sie während der Audio-CD-Wiedergabe die Taste "SCAN / MODE":

1. Einmaliges Drücken = der aktuelle Titel wird dauerhaft wiederholt. Im Display erscheint das Symbol "REP".
2. Zweimaliges Drücken = die gesamte CD wird dauerhaft wiederholt. Im Display erscheint das Symbol "REP ALL".
3. Dreimaliges Drücken = alle Titel werden in zufälliger Reihenfolge abgespielt. Im Display erscheint das Symbol "RAND".

4. Viermaliges Drücken = alle Funktionen werden abgebrochen. Rückkehr zum normalen Wiedergabemodus.

Drücken Sie während der MP3-Musikwiedergabe die Taste "SCAN / MODE":

1. Einmaliges Drücken = der aktuelle Titel wird kontinuierlich wiederholt. Im Display erscheint das Symbol "REP".
2. Zweimaliges Drücken = der ausgewählte Ordner wird dauerhaft wiederholt. Im Display erscheint das Symbol "REP ALBUM". Dreimaliges Drücken = alle Titel werden dauerhaft wiederholt. Im Display erscheint das Symbol "REP ALL".
3. Viermaliges Drücken = alle Titel werden in zufälliger Reihenfolge abgespielt. Im Display erscheint das Symbol "RAND".
4. Fünfmaliges Drücken = alle Funktionen werden abgebrochen. Die Wiedergabe wird normal fortgesetzt.

Programmierung der Titel

Mit dieser Funktion können Sie eine Wiedergabereihenfolge für die Titel programmieren.

1. Drücken Sie die Taste "PROGRAMME / ORDNER / STOPP"
2. Drücken Sie die Taste "SCAN / MODE". Im Display erscheinen die Anzeigen "P01" (Speicherplatz) und "PROG". Wählen Sie mit den Tasten "NÄCHSTER TITEL / VORWÄRTS" und "VORIGER TITEL / RÜCKWÄRTS", um den gewünschten Titel auszuwählen, und drücken Sie dann erneut die Taste "SCAN / MODE". Das Display zeigt nun "P02" an.
3. Wählen Sie mit den Tasten "NÄCHSTER TITEL / VORWÄRTS" und "VORIGER TITEL / RÜCKWÄRTS", um den nächsten Titel auszuwählen, und drücken Sie dann erneut die Taste "SCAN / MODE". Wiederholen Sie den Vorgang, bis Sie alle gewünschten Titel ausgewählt haben.

HINWEIS: Wenn die maximale Anzahl der programmierbaren Titel erreicht ist, blinkt "FUL" im Display.

4. Drücken Sie die Taste "UHR / WIEDERGABE / PAUSE". Die Wiedergabe startet. Außerdem erscheint die Meldung "PROG" auf dem Display.
5. Drücken Sie die Taste einmal, um die Wiedergabe unter Beibehaltung des Programms anzuhalten.
6. Um die Wiedergabe des Programms fortzusetzen, drücken Sie " UHR / WIEDERGABE / PAUSE ".
7. Um die Programmierung zu löschen, drücken Sie zweimal die Taste " PROGRAMME / ORDNER / STOPP". Die Meldung "PROG" verschwindet vom Display.

Musikwiedergabe im MP3-Format

Mit diesem Gerät ermöglicht das Abspielen von Titeln im MP3-Format. Das Gerät unterstützt außerdem alle gängigen CD-Typen: CD, CD-RW, CD-R.

Dieses Gerät ermöglicht das Abspielen von CDs imMP3-Format. Auf diesem CD-Typ können bis zu 99 Titel komprimiert und gespeichert werden. Ihr Gerät erkennt MP3-CDs automatisch (die Gesamtzahl der Titel und die MP3-Titel werden im Display angezeigt).

Wenn Sie eine dieser CDs abspielen möchten, gehen Sie wie unter "Abspielen von CD/MP3 " beschrieben vor. Um die abzuspielenden Titel zu programmieren, gehen Sie wie im Abschnitt "Programmieren der Titel" beschrieben vor.

Aux-Klinkenstecker

Mit diesem Anschluss können Sie über die Lautsprecher zudem die von anderen Geräten wie MP3-Playern, CD-Playern usw. abgespielten Inhalte hören.

1. Bitte schließen Sie das Peripheriegerät mit einer 3,5-mm-Stereo-Klinkenbuchse an die Aux-Buchse (AUX-IN) an.
2. Wählen Sie den AUX-IN-Modus mit der Taste "FUNKTION", bis "AU" im Display erscheint.
3. Sie hören die vom Peripheriegerät abgespielten über die Lautsprecher. Sie können die Lautstärke mit den Tasten "LAUTSTÄRKE+" und "LAUTSTÄRKE-" einstellen. Die Tasten der CD-Funktion sind also nicht funktionsfähig.
4. Die weitere Vorgehensweise entnehmen Sie bitte der Bedienungsanleitung der peripheren Quelle.

HINWEIS: **Stellen Sie die Lautstärke des Peripheriegeräts auf einen geeigneten Lautstärkepegel ein.**

Technische Spezifikationen

- FM-Analog-Tuner
- CD-Player
- Kassettenrekorder
- Anzeige mit Rückbeleuchtung
- AUX-IN 3,5 mm
- Teleskop-Antenne
- Netzspannung 220V oder Batterien 6 x 1,5V (LR14) (nicht im Lieferumfang enthalten)

Pflege des Produkts

- Ziehen Sie vor dem Reinigen des Geräts immer den Stecker aus der Steckdose.
- Eventuelle Flecken auf der Oberfläche des Geräts können mit einem leicht feuchten Tuch ohne Zusätze abgewischt werden.
- Wenn während der CD-Wiedergabe Aussetzer oder Unterbrechungen auftreten oder die CD überhaupt nicht abgespielt wird, muss möglicherweise die Unterseite der CD gereinigt werden. Wischen Sie die CD vor der Wiedergabe von der Mitte nach außen mit einem weichen Tuch ab.

WARNUNG: Das Gerät nicht in Wasser eintauchen.

Umweltschutz

Das Produkt wurde mit qualitativ hochwertigen Wertstoffen und Komponenten konzipiert und hergestellt, die recycelt und wiederverwendet werden können. Beachten Sie also bei der Entsorgung von Batterien die Auswirkungen auf die Umwelt.

Das Symbol einer durchgestrichenen Mülltonne auf einem Produkt bedeutet, dass das Produkt der europäischen Richtlinie 2002/96/EG unterliegt. Bitte informieren Sie sich über örtlichen Abfallannahmestellen, an denen elektrische und elektronische Altgeräte einer getrennten Sammlung zugeführt werden. Bitte beachten Sie die örtlichen Vorschriften und entsorgen Sie Ihre Altgeräte nicht über den Hausmüll. Mit der ordnungsgemäßen Entsorgung dieses Produkts tragen Sie dazu bei, mögliche negative Folgen für die Umwelt und die menschliche Gesundheit zu vermeiden.

Zusätzliche Informationen

- Um Strom zu sparen, schaltet das Gerät automatisch in den Standby-Modus, wenn eine bestimmte Zeit lang kein Ton ausgegeben wird. Es kann dann durch erneutes Betätigen der Power-Taste neu gestartet werden
- THOMSON ist ein eingetragenes Warenzeichen der TECHNICOLOR SA oder ihrer Tochtergesellschaften und wird unter Lizenz von Bigben Interactive verwendet.

Vereinfachte EU-Konformitätserklärung

- Bigben Interactive erklärt hiermit, dass die Funkanlage vom Typ RK101CD und RK103CD der Richtlinie 2014/53/EU entspricht. Der vollständige Text der EU-Konformitätserklärung kann unter der folgenden Internetadresse eingesehen werden:
  https://www.bigben-interactive.de/support/

Produziert in China
Hergestellt von BIGBEN INTERACTIVE SA
396, Rue de la Voyette
CRT2 – FRETIN
CS 90414
59814 LESQUIN Cedex - Frankreich
www.bigben.eu

Fabricant : Bigben Interactive FRANCE
396, Rue de la Voyette, C.R.T. 2, Fretin,
CS90414 - 59814 Lesquin Cedex, France
Bigben Interactive DEUTSCHLAND GmbH
Walter Gropius Str. 28, 50126 Bergheim, Deutschland
Bigben Interactive Belgium s.a./n.v.
Waterloo Office Park / Bâtiment H
Drève Richelle 161 bte 15 1410 Waterloo, Belgium
Bigben Interactive NEDERLAND b.v.
´s-Gravelandseweg 80, 1217 EW Hilversum, Nederland
Bigben Interactive SPAIN S.L.
C/ Musgo 5, 2ª planta, 28023 Madrid, Spain
Bigben Interactive ITALIA s.r.l
Corso Sempione 221, 20025 Legnano - MI, Italia
FABRIQUÉ EN CHINE / MADE IN CHINA

HOTLINE
FRANCE, du lundi au vendredi (sauf jours fériés) :
9h00-18h00 ou support.thomson@bigben.fr
N°Cristal 09 69 39 79 59
APPEL NON SURTAXE
DEUTSCHLAND, Montag bis Freitag von
09:00 bis 18:00 Uhr (außer an Feiertagen)
Tel.: 02271-9047997
Mail: support@bigben-interactive.de
BELGIQUE, customerservice@bigben-interactive.be
NEDERLAND, customerservice@bigben-interactive.nl
ESPAÑA, sat@bigbenespana.es
ITALIA, support@bigbeninteractive.it

www.bigben.eu

THOMSON

NL

RK101CD / RK103CD

DRAAGBARE FM RADIO / MP3 / CD / CASSETTE-SPELER

GEBRUIKSHANDLEIDING

DEZE GEBRUIKSAANWIJZING VOLLEDIG DOORLEZEN VOORDAT U DIT APPARAAT GEBRUIKT EN HET BOEKJE BEWAREN VOOR LATERE RAADPLEGING.

Starten 82
Waarschuwingen en veiligheidsinstructies 82
Omschrijving van de onderdelen 85
Het apparaat in gebruik nemen 86
De tijd instellen. 87
Radio luisteren 88
De cassette-functie gebruiken 89
Een CD/MP3 afspelen 89
Beschrijving van de knoppen 90
Nummers programmeren 91
MP3-muziek afspelen 91
AUX-aansluiting 91
Technische specificaties 92
Onderhoud van het product 92
Zorg dragen voor het milieu 92
Aanvullende informatie 93
Conformiteitsverklaring 93

Starten

- Haal het apparaat uit de doos.
- Haal alle verpakkingsmaterialen van het product.
- Doe de verpakkingsmaterialen in de doos of gooi deze weg met inachtneming van de aanbevelingen voor afvalsortering op de verpakking van het apparaat.

Waarschuwingen en veiligheidsinstructies

U dient alle instructies doorgelezen en begrepen te hebben voordat u dit apparaat gebruikt. In geval van schade als gevolg van het niet naleven van de instructies, zal de garantie niet van toepassing zijn.

1. Verwijder nooit de behuizing van dit apparaat. Haal de behuizing van dit apparaat nooit uit elkaar.
2. Plaats dit apparaat nooit op een ander elektronisch toestel.
3. Het snoer zodanig beschermen dat het niet klem kan komen te zitten en dat men er niet op kan trappen, met name de stekker, het stopcontact en de uitgang van het apparaat. Zorg ervoor dat de spanning overeenkomt met de spanning vermeld op het typeplaatje op de achterkant van het apparaat. Trek altijd aan de stekker zelf en nooit aan het snoer om de stekker uit het stopcontact te halen. Zorg ervoor dat u alle andere aansluitingen hebt gedaan voordat u de stekker in het stopcontact doet.
4. Gebruik alleen uit installaties/accessoires die door de fabrikant aanbevolen worden.
5. Vertrouw reparaties van het apparaat alleen toe aan gekwalificeerde reparateurs. Het apparaat moet gerepareerd worden als het op een of andere manier beschadigd is, met name:
   - als het snoer beschadigd is;
   - als een vloeistof op het apparaat geknoeid is of een voorwerp in het apparaat gestoken is;
   - als het apparaat is blootgesteld aan regen of vocht;
   - als het apparaat niet goed werkt;
   - of als het apparaat gevallen is.
6. Blokeer nooit de ventilatieopeningen.
7. Zorg ervoor dat de ruimte rondom het apparaat groot genoeg is voor een goede ventilatie.
8. Zorg ervoor dat het apparaat voor gebruik op een stabiele plaats staat.
9. Dit apparaat moet bij kamertemperatuur gebruikt worden, beschermd tegen direct zonlicht, open vuur of warmte, verwarmingsapparatuur, kachels en andere apparaten

(met inbegrip van versterkers) die warmte produceren. Plaats dit apparaat niet in de buurt van warmtebronnen.

10. De batterijen (blokbatterij of geïnstalleerde batterijen) mogen niet worden blootgesteld aan buitensporige hitte, zoals zonlicht, vuur, enz.
11. Koppel het apparaat los vóór reiniging. Smeer geen enkel onderdeel van dit apparaat. Reinig het apparaat met een zachte doek. Geen schuurmiddelen of agressieve reinigingsmiddelen gebruiken.
12. Zorg ervoor dat u altijd eenvoudig toegang heeft tot het snoer, de stekker of de adapter zodat u het apparaat indien nodig kunt loskoppelen.
13. Gebruik dit apparaat niet in de buurt van water. Zorg ervoor dat het niet in contact komt met druppels of spetters. Dit apparaat niet gebruiken in een vochtige of natte omgeving.
14. Het apparaat loskoppelen tijdens onweer of als u het langere tijd niet gebruikt.
15. Dit apparaat kan gebruikt worden door kinderen van 8 jaar en ouder en door personen die fysieke, zintuiglijke of mentale beperkingen hebben of gebrek aan ervaring of kennis hebben op voorwaarde dat ze het apparaat onder toezicht gebruiken of instructies ontvangen hebben over het veilig gebruik van het apparaat en de eventuele risico's begrijpen. Kinderen mogen niet met het apparaat of het snoer spelen (risico op verwurging). De reiniging en het onderhoud mogen niet worden uitgevoerd door kinderen zonder toezicht.
16. Het apparaat mag alleen van stroom voorzien worden onder zeer lage veiligheidsspanning die overeenkomt met de markering op het apparaat.
17. De batterij moet uit het apparaat worden verwijderd voordat u deze weggooit. Het apparaat moet losgekoppeld worden van de stroomvoorziening wanneer u de batterij verwijdert
18. Dit apparaat werkt met een laser Klasse 1.

Het symbool van een bliksemschicht in een gelijkzijdige driehoek waarschuwt gebruikers over de aanwezigheid van gevaarlijke niet geïsoleerde elektrische spanning in het apparaat die krachtig genoeg is om een elektrische schok te veroorzaken.

Het uitroepteken in een driehoek geeft de aanwezigheid van belangrijke instructies aan met betrekking tot de functionering en het onderhoud (reparatie) in de documentatie meegeleverd met het apparaat.

Apparaten met dit symbool werken met een laser “Klasse 1” om een CD af te spelen. Ingebouwde veiligheidsschakelaars voorkomen dat de gebruiker wordt blootgesteld aan gevaarlijk laserlicht, onzichtbaar is voor het menselijk oog, wanneer het CD-compartiment wordt geopend.
Deze veiligheidsschakelaars mogen niet worden ontweken of op enigerlei wijze worden gewijzigd; anders bestaat het risico van blootstelling aan laserstraling.

Klasse II materiaal	
Gelijkstroom	
Wisselstroom	
Alleen voor binnengebruik	

Kinderen en kwetsbare personen

WAARSCHUWING: Laat jonge kinderen niet met het verpakkingsmateriaal spelen. Er bestaat verstikkingsgevaar!

- Om de veiligheid van uw kinderen te waarborgen, verzoeken wij u alle verpakkingen (plastic zakken, dozen, piepschuim, enz.) buiten hun bereik te houden.

Omschrijving van de onderdelen

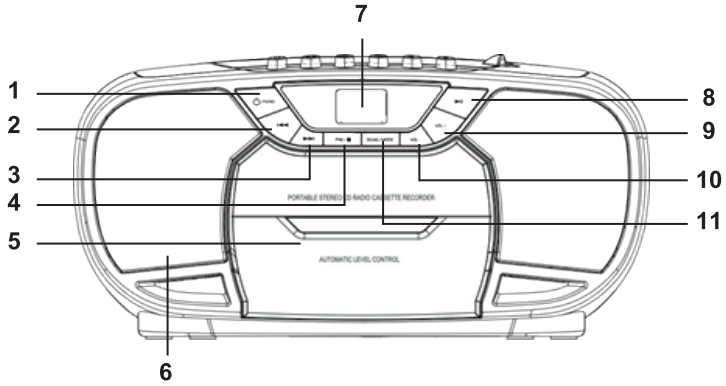

1. AAN/UIT/FUNCTIE-knop
2. VORIGE/TERUGSPOELEN-knop
3. VOLGENDE/DOORSPOELEN-knop
4. PROGRAMMEREN/MAP/STOP-knop
5. Cassettedeck
6. Speaker
7. Display
8. TIJD/AFSPELEN/PAUZE-knop
9. VOLUME+ knop
10. VOLUME- knop
11. SCANNEN/MODUS-knop

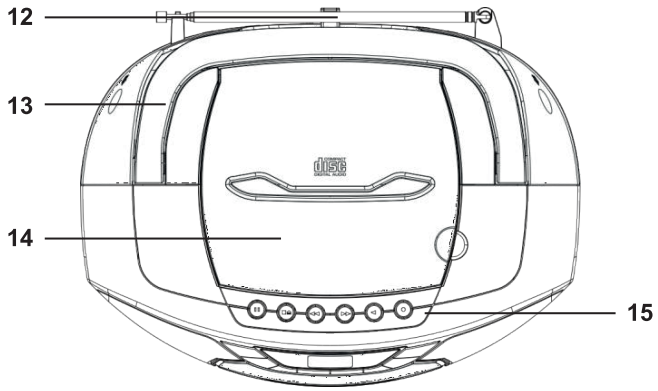

12. FM-radioantenne
13. Handgreep
14. CD-compartiment
15. Functieknoppen om een cassette af te spelen

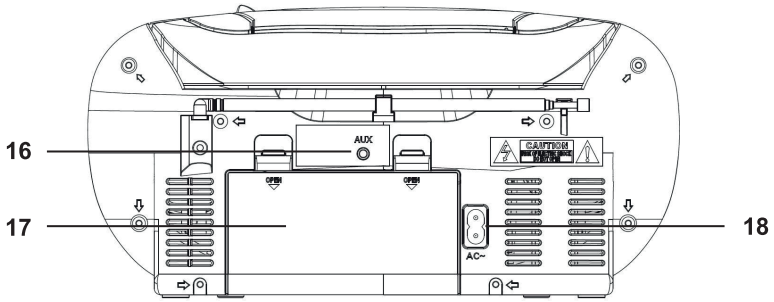

16. AUX-aansluiting
17. Batterijvakje
18. Aansluiting netsnoer

Het apparaat in gebruik nemen

- Kies een geschikte plaats om het apparaat te installeren: een droog, vlak, ruw oppervlak dat gemakkelijk te gebruiken is
- Zorg voor voldoende ventilatie om het apparaat te laten werken.
- Verwijder het beschermfolie van het display, indien aanwezig.

Voeding

- Controleer of de spanning overeenkomt met het typeplaatje.
- Wikkel het bijgeleverde netsnoer af en steek het in de aansluiting aan de achterkant van het apparaat en op een correct geïnstalleerd stopcontact (controleer indien nodig de binnenkant van het batterijvakje).

De batterijen plaatsen (niet meegeleverd)

1. Open het klepje van het batterijvakje.
2. Plaats 6 batterijen type 1,5V LR14 (“C”-formaat). Controleer of de polariteit correct is (controleer de aanduidingen op de onderkant van het batterijvakje)!
3. Sluit vervolgens het klepje van het batterijvakje.

WAARSCHUWING BETREFFENDE BATTERIJEN:

Dit product bevat één of meerdere batterij(en).

- Gebruik de batterij(en) op de juiste wijze om letsel of brand als gevolg van lekkage, oververhitting, explosie, erosie of andere schade te voorkomen.
- Bewaar nieuwe en gebruikte batterijen buiten het bereik van kinderen en andere kwetsbare personen. Als het batterijvakje niet goed sluit, stop dan met het gebruik van het product.
- Als alkalinebatterijvloeistof in contact komt met de huid en/of ogen, spoel dan onmiddellijk met schoon water en raadpleeg een arts. Als alkalinebatterijvloeistof lekt, veeg de vloeistof dan op met een doekje en vervang de batterij door een nieuwe. Slik de batterij(en) niet in Als een batterij ingeslikt wordt, kan deze binnen 2 uur ernstige inwendige brandwonden veroorzaken en de dood tot gevolg hebben. Als een batterij

ingeslikt wordt, neem dan onmiddellijk contact op met een arts.
- Gebruik AA Ni-MH, Alkaline- of Lithium-batterijen.
- Laad deze batterijen niet op. Het opladen van niet-oplaadbare batterijen veroorzaakt gas- en/of warmte-emissies die tot explosies en/of brand kunnen leiden.
- Gebruik geen verschillende soorten batterijen of oude en nieuwe batterijen tegelijk.
- Plaats de batterijen met de juiste polariteit (+ en -).
- Laat de batterijen elkaar niet met dezelfde polen raken.
- Verwijder lege batterijen onmiddellijk. Batterijen kunnen ontploffen indien deze niet op de juiste wijze worden vervangen of indien het apparaat gedurende lange tijd niet wordt gebruikt. Vervang een batterij door dezelfde of een gelijkwaardig type.
- De batterijen (of blokbatterij of accu) mogen niet worden blootgesteld aan buitensporige hitte, zoals zonlicht, vuur, enz.
- Verhit de batterijen niet en gooi ze niet in vuur of water.
- Verwijder de batterijen niet met een metalen tang en gebruik geen metalen voorwerpen zoals de punt van een pen of pincet. Voorkom dat de batterijen vervormd, geplet of doorboord worden.
- Haal de batterijen niet uit elkaar.
- Bedek de uiteinden van de batterijen met plakband om explosie en verbranding te voorkomen wanneer u ze weggooit.
- Denk aan het milieu bij het weggooien van batterijen.
- Gooi batterijen niet bij het gewone huisvuil.
- Neem bij het weggooien van batterijen de plaatselijke voorschriften voor het weggooien van batterijen in acht.

Het apparaat aan-/uitzetten
- Druk op de “AAN/UIT/FUNCTIE”-knop om het apparaat aan te zetten.
- Om het apparaat uit te schakelen, houdt u de “AAN/UIT/FUNCTIE”-knop ongeveer 3 seconden ingedrukt.

De tijd instellen.

Het apparaat moet in stand-by staan om de tijd in te stellen.

1. Houd de knop “TIJD/AFSPELEN/PAUZE” ongeveer 2 seconden ingedrukt.
2. Gebruik de knoppen “VOLGENDE/DOORSPOELEN” en “VORIGE/TERUGSPOELEN” om de “12/24-uur” tijdsindeling te kiezen.
3. Druk op de knop “TIJD/AFSPELEN/PAUZE” om de indeling te bevestigen.
4. De cijfers voor het uur beginnen te knipperen. Gebruik de knoppen “VOLGENDE/DOORSPOELEN” en “VORIGE/TERUGSPOELEN” om het uur in te stellen.
5. Druk op de knop “TIJD/AFSPELEN/PAUZE” om het uur te bevestigen.
6. De cijfers voor de minuten beginnen te knipperen. Gebruik de knoppen “VOLGENDE/DOORSPOELEN” en “VORIGE/TERUGSPOELEN” om de minuten in te stellen.
7. Gebruik de knoppen “VOLGENDE/DOORSPOELEN” en “VORIGE/TERUGSPOELEN” om de minuten in te stellen.
8. Druk op de knop “TIJD/AFSPELEN/PAUZE” om de minuten te bevestigen.

OPMERKING

- **De tijdsinstelling wordt gewist bij stroomstoring.**
- **Druk op de knop "TIJD/AFSPELEN/PAUZE" en houd deze ingedrukt tijdens de werking van het apparaat om de tijd kort weer te geven.**

Radio luisteren

- Selecteer de modus RADIO met de "AAN/UIT/FUNCTIE"-knop tot "rAd" op het display verschijnt.
- U kunt op twee manieren radiozenders zoeken en programmeren.

Automatisch zoeken

- Houd de knop "SCANNEN/MODUS" ongeveer 3 seconden ingedrukt. Het apparaat zoekt over de volledige frequentieband naar radiozenders. Alle gevonden stations zullen worden geprogrammeerd van de laagste naar de hoogste frequentie.

BELANGRIJK: Alle reeds geprogrammeerde radiozenders worden overschreven.

Handmatig radiozenders zoeken

- Druk kort op de knoppen "VOLGENDE/DOORSPOELEN" of "VORIGE/TERUGSPOELEN" tot u de gewenste radiozender hebt gevonden. Als u een van beide toetsen ingedrukt houdt, zoekt het apparaat naar de vorige of volgende radiozender, afhankelijk van de knop.

Geprogrammeerde radiozenders

Automatisch programmeren

1. Houd de knop "SCANNEN/MODUS" ongeveer 2-3 seconden ingedrukt om het automatisch programmeren te starten
2. Het display toont de nummers in het geheugen; de radiozenders worden dan automatisch geprogrammeerd op de nummers in het geheugen (Opmerking: voor elk nummer in het geheugen wordt één zender geprogrammeerd tijdens het automatisch programmeren). Zodra alle stations automatisch geprogrammeerd zijn:
3. druk op de knop "PROGRAMMEREN/MAP/STOP", op het display verschijnt "PrE", en druk vervolgens op de knop "VOLGENDE/DOORSPOELEN" of "VORIGE/TERUGSPOELEN" om een keuze te maken uit de geprogrammeerde zenders.

Handmatig programmeren

1. Gebruik de hierboven genoemde methode "Handmatig radiozenders zoeken" om de gewenste radiozender te selecteren.
2. Druk op de "SCANNEN/MODUS"-knop. De meldingen "P01" (nummer in geheugen) en "PROG" verschijnen op het display.
3. Gebruik de knoppen "VOLGENDE/DOORSPOELEN" en "VORIGE/TERUGSPOELEN" om het nummer binnen het geheugen (P01 - P30) te kiezen en druk vervolgens op de "SCANNEN/MODUS"-knop om te bevestigen.
4. De gewenste radiozender wordt op de gekozen plaats opgeslagen.
5. druk op de knop "PROGRAMMEREN/MAP/STOP", op het display verschijnt "PrE", en druk

vervolgens op de knop “VOLGENDE/DOORSPOELEN” of “VORIGE/TERUGSPOELEN” om een keuze te maken uit de geprogrammeerde zenders.

De cassette-functie gebruiken

Een cassette afspelen

1. Selecteer de modus Cassette met de “AAN/UIT/FUNCTIE”-knop tot “tAPE” op het display verschijnt.
2. Druk op de knop “STOPPEN/UITWERPEN”om het cassettedeck te openen.
3. Plaats een cassettebandje in het cassettedeck met de open kant naar boven en de kant die u wilt beluisteren naar voren gericht (volle spoel rechts). Sluit vervolgens het cassettedeck.
4. Druk op de knop “AFSPELEN” om de cassette te beluisteren.
5. Druk op de knop “STOPPEN/UITWERPEN”om het afspelen te stoppen.
6. Gebruik de knoppen met pijltjes om de cassette door of terug te spoelen. Ter herinnering: F.FWD = vooruit, RWD = achteruit.
7. Druk altijd op de “STOPPEN/UITWERPEN”-knop voordat u door- of terugspoelt of om het afspelen te stoppen. Dit voorkomt schade aan het apparaat en het cassettebandje.
8. Als u nogmaals op “STOPPEN/UITWERPEN” drukt, gaat het cassettedeck open.
9. Om het afspelen kort te pauzeren, drukt u op de “PAUZE”-knop. Druk nogmaals om afspelen te hervatten.

Opnemen op een cassette

1. Plaats een cassettebandje met de kant waarop u wilt opnemen naar voren gericht (volle spoel rechts).
2. Controleer of de cassette niet tegen opname is beveiligd (het tegen opname beveiligde lipje aan de rechterbovenkant van de cassette mag niet zijn verwijderd).
3. Selecteer met de functieknop de bron waarvan u wilt opnemen en start vervolgens de weergave van die bron, indien nodig. De geluidsbron waarnaar u luistert, is de geluidsbron waarvan de opname wordt gemaakt. Het geluidsniveau van de opname wordt automatisch geregeld. Het aanpassen van het volume heeft geen invloed op de opname.
4. Druk op de “OPNAME”-knop (de knop “AFSPELEN” zal automatisch op hetzelfde moment ingedrukt worden).
5. De opname begint. Alle vorige opnames worden automatisch gewist.
6. De opname kan kort worden onderbroken met de “PAUZE”-knop of gestopt met de “STOPPEN/UITWERPEN”-knop.

Een CD/MP3 afspelen

1. Selecteer de modus CD met de “AAN/UIT/FUNCTIE”-knop tot “CD” op het display verschijnt.
2. Open het CD-compartiment door het klepje op te tillen, met behulp van de inkeping.
3. Plaats een CD met de bedrukte zijde naar boven op de kegel in het midden zodat de CD op zijn plaats klikt en sluit het klepje weer.
4. Na een paar seconden verschijnt het totaal aantal liedjes/nummers op het display.
5. De CD begint te spelen vanaf het eerste nummer.

6. Om de CD te verwijderen, drukt u op de knop “PROGRAMMEREN/MAP/STOP”, opent u het Cd-compartiment en verwijdert u de CD voorzichtig.
7. Zorg er altijd voor dat het CD-compartiment gesloten is.

Beschrijving van de knoppen

AFSPELEN / PAUZE

- Met deze knop kunt u het afspelen kort pauzeren en hervatten. Op het display knippert de verstreken afspeeltijd. Druk nogmaals om afspelen te hervatten.

VOLGENDE & VORIGE

- Druk kort op de “VOLGENDE/DOORSPOELEN”-knop om naar het volgende nummer te gaan.
- Druk kort op de “VORIGE/TERUGSPOELEN”-knop om naar het vorige nummer te gaan.
- Als de knop ingedrukt wordt gehouden, bladert het apparaat door de nummers.

STOP

- Het afspelen wordt gestopt.

MAP

- Tijdens het afspelen van MP3-muziek houdt u de knop “PROGRAMMEREN/MAP/STOP” ingedrukt tot op het display “FOLd” verschijnt, druk vervolgens op “VOLGENDE/DOORSPOELEN” of “VORIGE/TERUGSPOELEN” om de gewenste map te selecteren.

MODUS

- Wanneer het afspelen is gestopt, kunt u met deze functie een afspeelvolgorde programmeren (zie de paragraaf Nummers programmeren)

Tijdens het afspelen van een CD drukt u op de “SCANNEN/MODUS”-knop:

1. Eén keer drukken = het huidige nummer wordt continu herhaald. De melding “REP” verschijnt op het display.
2. Twee keer drukken = de hele CD wordt continu herhaald. De melding “REP ALL” verschijnt op het display.
3. Drie keer drukken = alle nummers worden in willekeurige volgorde afgespeeld. De melding “RAND” verschijnt op het display.
4. Vier keer drukken = alle functies worden geannuleerd. De CD wordt weer normaal afgespeeld.

Tijdens het afspelen van Mp3-muziek drukt u op de “SCANNEN/MODUS”-knop:

1. Eén keer drukken = het huidige nummer wordt continu herhaald. De melding “REP” verschijnt op het display.
2. Twee keer drukken = de geselecteerde map wordt continu herhaald. De melding “REP ALBUM” verschijnt op het display. Drie keer drukken = alle nummers worden continu herhaald. De melding “REP ALL” verschijnt op het display.
3. Vier keer drukken = alle nummers worden in willekeurige volgorde afgespeeld. De melding “RAND” verschijnt op het display.
4. Vijf keer drukken = alle functies worden geannuleerd. De Mp3-muziek wordt weer normaal afgespeeld.

Nummers programmeren

Met deze functie kunt u een afspeelvolgorde voor de nummers programmeren.

1. Druk op de knop “PROGRAMMEREN/MAP/STOP”.
2. Druk op de “SCANNEN/MODUS”-knop. De meldingen “P01” (nummer in geheugen) en “PROG” verschijnen op het display. Gebruik de knoppen “VOLGENDE/DOORSPOELEN” en “VORIGE/TERUGSPOELEN” om het gewenste nummer te kiezen en druk dan nogmaals op de “SCANNEN/MODUS”-knop. Op het display verschijnt “P02”.
3. Gebruik de knoppen “VOLGENDE/DOORSPOELEN” en “VORIGE/TERUGSPOELEN” om het volgende nummer te kiezen en druk dan nogmaals op de “SCANNEN/MODUS”-knop. Herhaal de procedure totdat u alle gewenste nummers hebt geselecteerd.

OPMERKING: Wanneer het maximum aantal nummers dat kan worden geprogrammeerd is bereikt, knippert “FUL” op het display.

4. Druk op de knop “TIJD/AFSPELEN/PAUZE”. Het afspelen begint. De melding “PROG” verschijnt op het display.
5. Druk één keer op de knop om het afspelen te pauzeren terwijl de programmering behouden blijft.
6. Om afspelen van het programma te hervatten, drukt u op “TIJD/AFSPELEN/PAUZE”.
7. Om het programma te wissen, drukt u twee keer op de knop “PROGRAMMEREN/MAP/STOP”. De melding “PROG” verdwijnt van het display.

MP3-muziek afspelen

Met dit apparaat kunt u ook nummers in MP3-formaat afspelen. Het toestel ondersteunt ook alle standaard CD-types: CD, CD-RW, CD-R.

Dit apparaat is geschikt voor het afspelen van MP3 CD's. Op dit type CD kunnen maximaal 99 nummers worden gecomprimeerd en opgeslagen. Uw apparaat detecteert automatisch MP3 CD's (het totaal aantal nummers en MP3-titels verschijnen op het display).

Als u een van deze CD's wilt afspelen, gaat u te werk zoals beschreven in de paragraaf “Een CD/MP3 afspelen”. Om de af te spelen nummers te programmeren, volgt u de procedure in de paragraaf “Nummers programmeren".

AUX-aansluiting

Met deze aansluiting kunt u via de speakers ook luisteren naar wat er wordt afgespeeld op andere apparaten, zoals MP3-spelers, CD-spelers, enz.

1. Sluit de randapparatuur met een 3,5 mm stereo-aansluiting aan op de AUX-aansluiting (AUX-IN).
2. Selecteer de modus AUX-IN met de “FUNCTIE”-knop totdat “AU” op het display verschijnt.
3. U hoort via de speakers wat er op de randapparatuur wordt afgespeeld. U kunt het

volume regelen met de “VOLUME+” en “VOLUME-” knoppen. De knoppen voor de CD-functie werken niet.

4. Raadpleeg voor de rest van de procedure de gebruiksaanwijzing van de randapparatuur.

OPMERKING: Stel het volume van de randapparatuur in op een geschikt niveau.

Technische specificaties

- Analoge FM-tuner
- CD-speler
- Cassettespeler/-recorder
- Display met achtergrondverlichting
- AUX-IN 3,5 mm
- Uitschuifbare radioantenne
- Voeding 220V of 6 batterijen 1,5V (LR14) (niet meegeleverd)

Onderhoud van het product

- Haal altijd de stekker uit het stopcontact voordat u het apparaat schoonmaakt.
- Eventuele vlekken op het oppervlak van het apparaat kunnen worden verwijderd met een licht vochtige doek zonder schoonmaakmiddelen.
- In geval van haperen of onderbrekingen tijdens het afspelen van de CD of als de CD helemaal niet wordt afgespeeld, kan het nodig zijn de onderzijde van de CD schoon te maken. Veeg de CD voor het afspelen met een zachte doek van het midden naar buiten toe schoon.

WAARSCHUWING: Dompel het toestel niet onder in water.

Zorg dragen voor het milieu

Uw product is ontworpen en vervaardigd met gebruik van kwalitatief hoogwaardige materialen en onderdelen die gerecycled en herbruikt kunnen worden.
Let goed op de milieuaspecten bij het verwijderen van batterijen.

De doorgestreepte afvalcontainer op een product betekent dat het product onder de Europese richtlijn 2002/96 /EG valt. Vraag na bij uw gemeente waar u elektrische en elektronische producten kunt afdanken. Houd u aan de plaatselijke regels en gooi uw afgedankte producten niet bij het gewone huishoudelijke afval. Een juiste afvoer van dit product draagt bij aan het voorkomen van schadelijke gevolgen voor het milieu en de menselijke gezondheid.

Aanvullende informatie

- Om stroom te besparen zal het apparaat automatisch in stand-by gaan wanneer er gedurende een bepaalde tijd geen geluid wordt afgespeeld. Het kan dan weer worden ingeschakeld door opnieuw op de aan/uit-knop te drukken
- THOMSON is een handelsmerk van TECHNICOLOR SA of van haar dochterondernemingen, gebruikt onder licentie door Bigben Interactive.

Conformiteitsverklaring

- Bigben Interactive verklaart bij deze dat de installatie voor radioverbinding van het type RK101CD en RK103CD voldoet aan de richtlijn 2014/53/EU. De volledige EU-conformiteitsverklaring is te raadplegen op de volgende website: https://www.bigbeninteractive.com/support/

Vervaardigd in China
Vervaardigd door BIGBEN INTERACTIVE SA
396, Rue de la Voyette
CRT2 – FRETIN
CS 90414
59814 LESQUIN Cedex - France
www.bigben.eu

Fabricant : Bigben Interactive FRANCE
396, Rue de la Voyette, C.R.T. 2, Fretin,
CS90414 - 59814 Lesquin Cedex, France
Bigben Interactive DEUTSCHLAND GmbH
Walter Gropius Str. 28, 50126 Bergheim, Deutschland
Bigben Interactive Belgium s.a./n.v.
Waterloo Office Park / Bâtiment H
Drève Richelle 161 bte 15 1410 Waterloo, Belgium
Bigben Interactive NEDERLAND b.v.
´s-Gravelandseweg 80, 1217 EW Hilversum, Nederland
Bigben Interactive SPAIN S.L.
C/ Musgo 5, 2ª planta, 28023 Madrid, Spain
Bigben Interactive ITALIA s.r.l
Corso Sempione 221, 20025 Legnano - MI, Italia
FABRIQUÉ EN CHINE / MADE IN CHINA

HOTLINE
FRANCE, du lundi au vendredi (sauf jours fériés) :
9h00-18h00 ou support.thomson@bigben.fr
N°Cristal 09 69 39 79 59
APPEL NON SURTAXE
DEUTSCHLAND, Montag bis Freitag von
09:00 bis 18:00 Uhr (außer an Feiertagen)
Tel.: 02271-9047997
Mail: support@bigben-interactive.de
BELGIQUE, customerservice@bigben-interactive.be
NEDERLAND, customerservice@bigben-interactive.nl
ESPAÑA, sat@bigbenespana.es
ITALIA, support@bigbeninteractive.it

www.bigben.eu